CMS8451P

Produktfamilie	Kaffeevollautomat
Produkttyp	Automatisch
Produktkategorie	45 cm Kompaktgerät



Ästhetik

Ästhetik	Cortina	**Verzierung der Komponenten**	Messing-Antik
Farbe	Creme	**Markenlogo**	Siebdruck

Bedienelemente

Display	LCD-Display Weiß, 2 Zeilen	**Drehknebel**	Cortina
Anzahl der Display-Sprachen	13	**Farbe/ Ausführung der Bedienknebel**	Messing-Antik
Display-Sprachen	IT, GB, FR, NL, SP, PT, SWE, RU, DE, CZ, DK, GR, PL	**Anzahl der Bedientasten**	8
Bedienungsart	Bedienknebel/Tasten	**Ausführung der Bedientasten**	Messing-Design
Anzahl Drehknebel	2	**Weitere Bedienknebel/Tasten Serie**	Cortina - Creme - Messing Antik

Programme / Funktionen

Anzahl der Heißgetränke	4
Funktion 1 Tasse Espresso/Kaffee	
Funktion 2 Tassen Espresso/Kaffee	
Vorheizfunktion	Ja
Automatische Cappuccino-Milchaufschäumung	Ja

Heißwasserfunktion für Tee und Heißgetränke	
Option Kaffeepulver	
Regelbare Kaffeestärke/Kaffeearoma	
Regelbare Wassermengen	
Regelbarer Cappuccino-Milchaufschäumer	
Programmuhr mit Auto-Start, Uhrzeitanzeige	
Automatische Spülfunktion	
Automatische Entkalkungsfunktion	
Regelbare Kaffeebrühtemperaturen	2
Regelbare Mahlgradstufen	Ja
Wasserhärtegrad	Ja
Wassermangelanzeige	Ja
Tastensperre/Kindersicherung	Ja

Technische Eigenschaften



Kaffeebohnenfach	Ja
Kaffeepulverfach	Ja
Abnehmbarer Wassertank	Ja
Kaffeesatzbehälter herausnehmbar	Ja
Kaffeeauslauf höhenverstellbar	Ja
Schwenkbare Heißwasser-/Dampflanze	Ja
Restwasserschale	Ja
Thermo-Milchkaraffe, herausnehmbar	Ja

Mahlwerk	Semiprofessionelles Edelstahl-Kegelmahlwerk
Pumpendruck	15 bar
Kapazität Wassertank	2,50 l
Kapazität Kaffeebohnenbehälter	220 g
Art der Beleuchtung	LED
Beleuchtungen	2
Installation	Auf Teleskop-Vollauszug mit Soft-Close

Elektrischer Anschluss

Netzstecker	(F;E) Schuko
Elektrischer Gesamtanschlusswert	1350 W
Absicherung	5,6 A

Spannung	220-240 V
Frequenz	50-60 Hz
Länge Netzkabel	180 cm

Logistik-Informationen

Produktbreite	595 mm
Produkttiefe (mm)	380 mm

Produkthöhe	455 mm

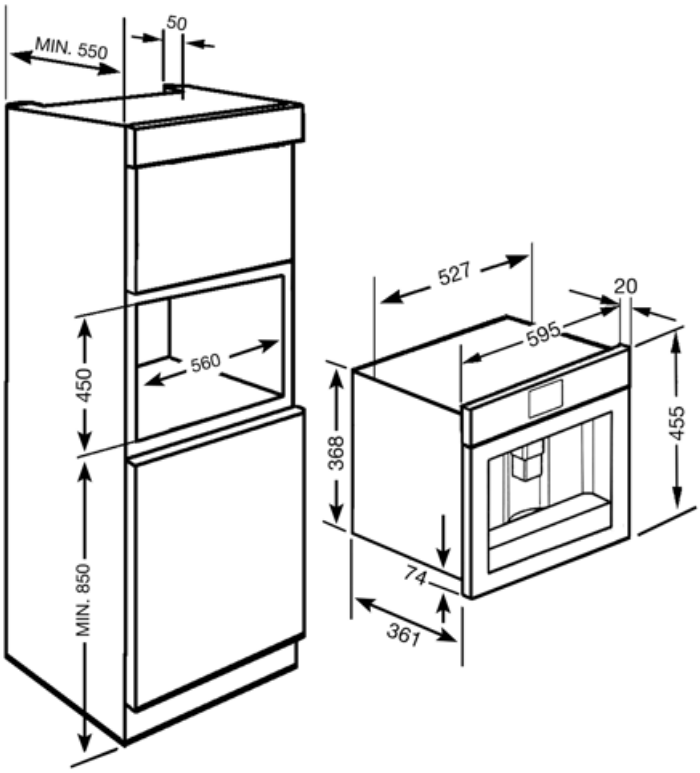
MIN. 550
50
450
560
MIN. 850
527
20
595
368
455
74
361

Kompatibel Zubehör

KITCABLE90UK

Netzkabel mit IEC-Stecksystem und UK-Netzstecker

Alternative Produkte



CMS8451A

Farbe: Anthrazit

Symbolverzeichnis



Spülen: Es gibt einen automatischen Spülvorgang mit heißem Wasser, wenn der Kaffeevollautomat eingeschaltet wird.



Semiprofessionelle Dampflanze mit separatem Thermoblock-Heizelement zur Steuerung des Dampfausgabe. Geeignet für Rezepte wie heiße Schokolade, Punsch, Bombardino, Glühwein.



Arten von Kaffee: Sie können folgende Arten von Kaffee zubereiten: Ristretto-Corto (kleine Portion) /Normale (mittlere Portion) / Lungo (große Portion).



Sie können Kaffeebohnen in dem Kaffeevollautomaten verwenden und den individuellen Mahlgrad einstellen.



LCD-Display: optische Anzeige zur Vereinfachung der Temperatureinstellung und Aktivierung aller Sonderfunktionen.



Sie können gemahlenen Kaffee oder Kaffeebohnen in dem Kaffeevollautomaten verwenden und den individuellen Mahlgrad einstellen.



Der Kaffeevollautomat kann heißes Wasser für Tee oder andere Heißgetränke zubereiten.



Seitliche Innenbeleuchtung: zwei gegenüberliegende Beleuchtungen erhöhen die Sicht auf das Innere des Garraums.



Automatische Einschaltfunktion: Es ist möglich, die Uhrzeit der Maschine zu programmieren, um sie zur gewünschten Zeit betriebsbereit zu halten.



Kaffeemenge: Sie können unter folgenden Kaffeezubereitungen wählen: Espresso kleine Menge, mittlere Menge, Kaffee groß Menge und extra große Menge wählen.



Die doppelte Funktion für Kaffee ermöglicht die Zubereitung von zwei Espresso gleichzeitig mit nur einem Brühzyklus.



Entkalkungsfunktion: Ist unerlässlich, um Kalkablagerungen im Gerät zu beseitigen und die einwandfreie Funktion zu gewährleisten. Die Notwendigkeit wird durch eine Anzeige signalisiert.



Kegelmahlwerk aus Edelstahl



Kompakte Geräte mit einer Höhe von 45 cm - die perfekte Lösung, um die funktionalen Anforderungen von Einbauküchen mit geringer Höhe zu erfüllen. Erhältlich in mehreren Ausführungen und in verschiedenen Designs.



5 einstellbare Kaffeestärken. Diese Funktion ermöglicht die individuelle Anpassung der Kaffeelänge an das gemahlenen Kaffeemehl pro Brühzyklus.



Die Milchschaumkonsistenz ist über den Bedienknebel an der Thermo-Milchkaraffe einstellbar.