CMS8451P

Product Family	Coffee machine
Type	Automatic
Category	45 cm compacto

Aesthetics

Aesthetic	Colonial	**Components finishing**	Antique brass
Colour	Cream	**Logotipo**	Logotipo serigrafado

Controls

Display	White LCD on black background (2 lines)	**Controls colour**	Old Brass
No. of display languages	13	**Illuminated control knobs**	No
Idiomas disponíveis no display	IT, GB, FR, NL, SP, PT, SWE, RU, DE, CZ, DK, GR, PL	**No. of buttons**	8
Type of control setting	Control knobs / buttons	**Button colour**	Brass effect
No. of controls	2	**Other controls included**	Cortina - Cream/Old brass
Design dos comandos	Comandos série Coloniale		

Program / Functions

N° bebidas	4
Coffee function (single)	
Coffee function (double)	
Pre-heat infuser function	Yes
Automatic Cappuccino maker with separate tank for milk	Yes
Hot water function: for Tea or other drinks	

Ground coffee option	
Adjustable coffee intensity	
Variable coffee length	
Adjustable cappuccino foam	
Programmed automatic switch-on	
Automatic rinsing	
Automatic descaling	
Variable coffee temperature	2 níveis
Adjustable coffee grinder	Yes
Water hardness	Yes
Lack of water signal	Yes
Bloqueio para crianças	Yes

Technical Features

Coffee granules compartment	Yes
Ground coffee compartment	Yes
Removable water container	Yes
Used coffee waste container	Yes (14 single, 7 double)
Height-adjustable coffee spout	Yes
Steam dispenser	Yes
Drip tray	Yes
Removable milk jug	Yes
Garrafa térmica	No
Porta-copo	No
Esmeril	Retificadora cônica de aço inoxidável semiprofissional
Pump pressure	15 bar
Water container capacity	2.50 l
Coffee granule container capacity	220 g
Light Type	LED
Light user replaceable	No
Lights	2
Installation	Em guias telescópicas com fechamento suave
Abordagem frontal	No

Electrical Connection

Plug	(F;E) Schuko
Nominal power	1350 W
Current	5,6 A
Voltage (V)	220-240 V
Frequency (Hz)	50-60 Hz
Comprimento do cabo de alimentação	180 cm

Logistic Information

Width (mm)	595 mm
Depth (mm)	380 mm
Height (mm)	455 mm

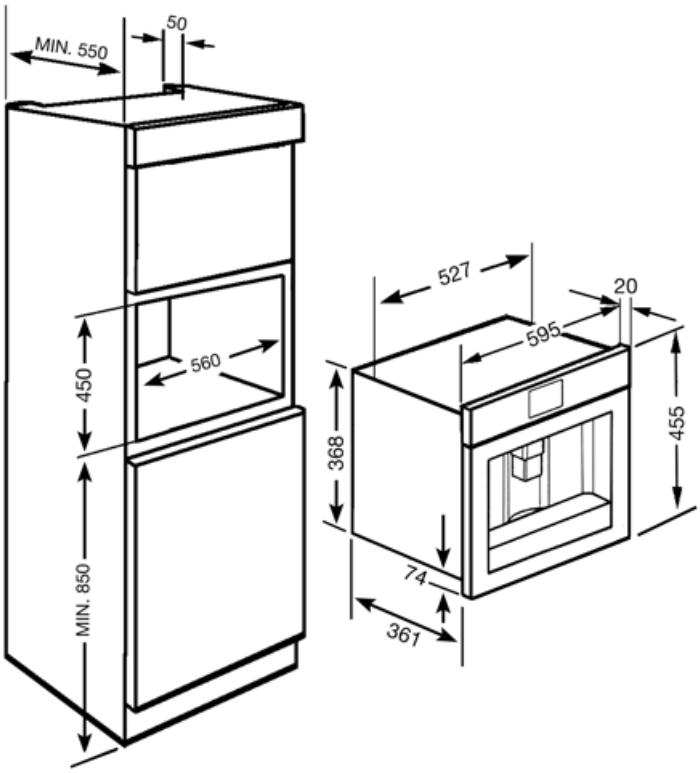
MIN. 550
50
450
560
MIN. 850
527
20
595
368
455
74
361

Compatible Accessories

KITCABLE90UK

Cabo com conector IEC e plugue RU

Symbols glossary

Lavar: Há um enxágue automático com água quente quando a máquina de café é ligada.

Vaporizador semiprofissional com um elemento de aquecimento dedicado para gerenciar a saída de vapor. Adequado para receitas como chocolate quente, ponche, bombardino, vin brulé.

Tipos de café: Você pode preparar os seguintes tipos de café: Ristretto-Corto (porção pequena) /Normal (porção média) / Lungo (porção grande)

Grãos de café: Você pode usar grãos de café na máquina de café com a possibilidade de ajustar a grossura da moagem.

Display LCD: para otimizar o desempenho e simplificar o uso do aparelho.

Café moído: Você pode usar café moído ou grãos de café na máquina de café com a possibilidade de ajustar a granularidade da moagem.

Água quente: A máquina de café pode fazer água quente para chá ou outras bebidas quentes

Luzes laterais: Duas luzes laterais opostas aumentam a visibilidade dentro do forno.

Interruptor automático ligado: É possível programar a ligação automática da máquina para torná-la pronta para uso no tempo necessário.

Tipos de café: Você pode preparar os seguintes tipos de café: Ristretto-Corto (porção pequena) /Normal (porção média) / Lungo (porção grande)

A função de café duplo torna possível preparar dois expressos ao mesmo tempo com apenas um ciclo de infusão.

Função de descalcificação: É essencial remover o excesso de depósitos de calcário no tanque e permitir o bom funcionamento do produto. A necessidade de realizar esta operação é sinalizada pelo próprio produto.

Moedor de café de aço inoxidável cônico.

Aparelhos compactos com uma altura de 45 cm - solução perfeita para atender aos requisitos funcionais de conjuntos de cozinha de pequena altura. Disponível em vários tipos e em diferentes estilos.

5 níveis de intensidade de café ajustável. Esta função permite ajustar a quantidade de cafè moído em qualquer ciclo de infusão.

A espuma de leite é ajustável através do botão de garrafa térmica.

Benefit (TT)

Favorites Function

‘Favorites’ function to save and recreate preferred drinks with a single touch, customizing intensity and quantity

Coffee compatibility

Compatible with both coffee beans and ground coffee, ideal for switching between blends, including decaf