CO60GMAN2

Rozmiar	60x60 cm
Liczba komór z etykietą energetyczną	1
Cavity heat source	Elektro
Rodzaj płyty	Gazowa
Typ głownego piekarnika	Termoobieg
Sposób czyszczenia	Czyszczenie parowe
Kod EAN	8017709354619
Klasa efektywności energetycznej	A



Linia wzornicza

Design	Standard	**Kolor pokręteł**	Postarzany mosiądz
Linia wzornicza	Coloniale	**Liczba pokręteł**	6
Logo	Serigrafia	**Kolor nadruku**	Złoty
Kolor	Antracytowy	**Wyświetlacz**	Cyfrowo- analogowy
Położenie logo	Drzwi piekarnika	**Drzwi**	W owalu
Tylny panel	Tak	**Rodzaj szkła piekarnika**	Czarny
Kolor płyty kuchennej	Antracytowy	**Uchwyt**	Coloniale
Materiał rusztów	Żeliwo	**Kolor uchwytu**	Postarzany mosiądz
Rodzaj sterowania	Pokrętła	**Nóżki**	Czarny
Pokrętła	Coloniale		

Programy / Funkcje

Liczba funkcji pieczenia 8

Funkcje pieczenia

- Grzałka górna i dolna
- Termoobieg
- Turbo
- ECO
- Mały grill
- Duży grill
- Grill + obieg powietrza
- Grzałka dolna + obieg powietrza

Funkcje czyszczenia

Czyszczenie parowe

Charakterystyka techniczna - Płyta

UR

Liczba wszystkich stref grzejnych 4

Przedni lewy - Gaz - Ultra szybki - 3.50 kW
Tylny lewy - Gaz - Średnio szybki - 1.75 kW
Tylny prawy - Gaz - Średnio szybki - 1.75 kW
Przedni prawy - Gaz - Pomocniczy - 1.00 kW

Rodzaj palników gazowych	Standardowe	**Zabezpieczenie przeciwwypływowe gazu**	Tak
Zapalarka elektryczna zintegrowana w pokrętle	Tak	**Nakładki na palniki**	Emaliowane, czarny mat

Charakterystyka techniczna - Główny piekarnik

Liczba źródeł oświetlenia	1	**Łatwy demontaż wewnętrznej szyby drzwi piekarnika**	Tak
Liczba wentylatorów	1	**Liczba szyb w drzwiach**	2
Pojemność netto	70 l	**Zimne drzwi**	1
Pojemność brutto	79 l	**Termostat bezpieczeństwa**	Tak
Materiał wewnętrznej komory	Emalia Ever Clean	**System chłodzący**	Statyczny
Liczba poziomów pieczenia	5	**Wymiary wnętrza komory (wxsxg)**	360X460X425 mm
Rodzaj prowadnic	Prowadnice metalowe	**Kontrola temperatury**	Elektromechaniczna
Rodzaj oświetlenia	Halogenowe	**Moc grzałki dolnej**	1200 W
Moc oświetlenia	40 W	**Moc grzałki górnej**	1000 W
Programator czasu gotowania	Koniec gotowania	**Moc grzałki grilla**	1700 W
Oświetlenie przy otwartych drzwiach	Tak	**Moc dużego grilla**	2700 W
Otwieranie drzwi	Do dołu	**Moc grzałki pierścieniowej**	2000 W
Łatwy demontaż drzwi piekarnika	Tak	**Rodzaj grilla**	Elektryczny
W pełni przeszklona wewnętrzna powierzchnia drzwi	Tak		

Opcje głównego piekarnika

Timer	Tak	**Minimalna temperatura**	40 °C
Sygnał dźwiękowy zakończenia pieczenia	Tak	**Maksymalna temperatura**	260 °C

Akcesoria w standardzie Główny piekarnik

Metalowe drabinki boczne	1	**Głęboka blacha emaliowana (40 mm)**	1

Podłączenie elektryczne

Moc przyłączeniowa	3000 W	**Długość przewodu zasilającego (cm)**	1150 cm
Natężenie prądu (A)	13 A	**Częstotliwość**	50/60 Hz
Napięcie	220-240 V	**Puszka elektroinstalacyjna**	3 biegunowy
Electric cable	Tak, jednofazowy	**Wtyczka**	Nie

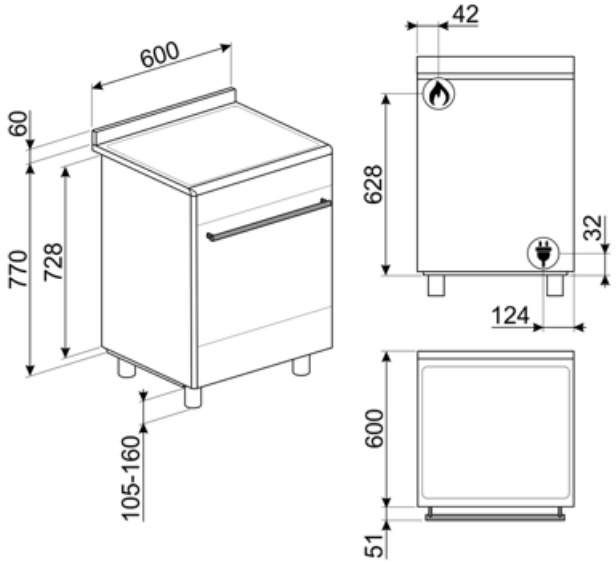

Kompatybilne Akcesoria



AIRFRY2

Blacha AirFry idealnie sprawdza się do tradycyjnego smażenia w piekarniku, z mniejszą ilością kalorii i tłuszczu. Pozwala szybko i wygodnie przygotować potrawy takie jak frytki, warzywa czy ryby, zapewniając im doskonałe przyrumienienie i chrupkość.



BN620-1

Emaliowana blacha pasująca do piekarników 45cm i 60cm. Głębokość: 20 mm. Idealna do szerokiej gamy wypieków na słodko i słono.



BNP608T

Blacha pokryta teflonem, 8 mm głębokości, do umieszczenia na ruszcie.



GTP

Prowadnice teleskopowe z częściowym wysuwem (1 poziom) Wysuw: 300 mm Materiał: Stal nierdzewna AISI 304, polerowana

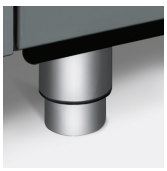

KITH95

Zestaw do zwiększania wysokości (91-96 cm), stal nierdzewna



KITPDQ

Nóżki zwiększające wysokość (85-88,1 cm) do kuchni wolnostojącej, stal nierdzewna



SFLK1

Blokada bezpieczeństwa



BBQ

Dwustronna płyta BBQ. Odpowiednia do odtwarzania soczystych i chrupiących potraw w piekarniku z typowym smakiem potraw z grilla. Żebrowana strona jest szczególnie odpowiednia do mięs i serów. Gładka strona do ryb, owoców morza i warzyw.



BN640

Emaliowana taca pasująca do piekarników 45cm i 60cm. Głębokość: 40 mm. Idealna do gotowania i pieczenia mięsa i ryb w sosach. Idealna również do eksperymentowania z lżejszymi i bardziej chrupiącymi dodatkami do dań.



GRILLPLATE

Uniwersalna nakładka grillowa do płyt indukcyjnych, gazowych, ceramicznych i elektrycznych. Nieprzywierająca powierzchnia idealna do smażenia mięsa, serów i warzyw. Wymiary: 410 x 240 mm.



GTT

Prowadnice teleskopowe z pełnym wysuwem (1 poziom). Wysuw: 433 mm. Materiał: Stal nierdzewna AISI 304, polerowana.



KITP60X9

Płyta przeciwtłuszczowa, 60x60 cm, do kuchni wolnostojącej z pyrolizą Concerto, stal nierdzewna



PALPZ

Łopata do pizzy ze składaną rączką. Wymiary (SxG): 31,5x32,5 cm. Łatwa i wygodna w użyciu i przechowywaniu. Idealna do serwowania pizzy, chleba i wyśmienitych ciast w bezpieczny i profesjonalny sposób.

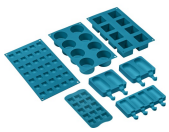

SMOLD

Zestaw 7 silikonowych foremek do lodów, lodowych lizaków, pralin, kostek lodu lub do porcjowania żywności. Możliwość stosowania od -60°C do +230°C

TPKPLATE



Uniwersalny grill Teppanyaki do płyt indukcyjnych, gazowych, ceramicznych i elektrycznych. Nieprzywierająca powierzchnia idealna do gotowania ryb, jajek i warzyw. Wymiary: 410 x 240 mm.

Słowniczek oznaczeń



Wytrzymałe żeliwne ruszty: dla maksymalnej stabilności i wytrzymałości.



Instalacja w kolumnie



Obwodowy system chłodzący



Emalia Ever Clean: Emalia Ever Clean nakładana jest elektrostatycznie, narożnik do narożnika i krawędź do krawędzi, co zapobiega powstawaniu rys i pęknięć z upływem czasu. Jest to szczególna emalia pirolityczna, oporna na działanie kwasów, która oprócz przyjemnego blasku, dzięki mniejszej porowatości, sprzyja łatwiejszemu czyszczeniu ścian piekarnika. Jest ona wypalana w temperaturze ponad 850°C i powoli polimeryzowana w naukowo ustalonym tempie, aby zapewnić jednolitą głębokość i wytrzymałość Emalia Ever Clean tworzy nienaganne wykończenie zarówno wewnątrz piekarnika, jak i na blachach, sprawiając, że powierzchnie piekarnika są niezwykle łatwe w utrzymaniu przez długi czas, ponieważ ogranicza przywieranie tłuszczu podczas gotowania.



Grzałka górna i dolna



Eco



Mały grill



Turbo



Demontowalne wewnętrzne szkło drzwi: Łatwy demontaż wewnętrznego szkła drzwi znacznie ułatwia utrzymanie urządzenia w czystości.



Automatyczne otwieranie: niektóre modele mają automatycznie otwierane drzwi po zakończeniu cyklu, co jest doskonałym rozwiązaniem dla kuchni bez uchwytów, ponieważ nie jest potrzebny żaden uchwyt. Ze względów bezpieczeństwa drzwi blokują się automatycznie, gdy urządzenie jest w użyciu, aby uniknąć ich przypadkowego otwarcia.



A: Klasa efektywności energetycznej, mierzona od A+++ do G, w zależności od rodziny produktów.



Sterowanie pokrętłami



Liczba szyb w drzwiach: 2 szyby



Obieg powietrza + grzałka dolna



Termoobieg



Grill



Grill z obiegiem powietrza: bardzo intensywne ciepło pochodzące tylko z góry z podwójnego elementu grzewczego. Wentylator jest aktywny. Umożliwia optymalne grillowanie najgrubszych mięs. Idealny do dużych kawałków mięsa.



W pełni szklana wewnętrzna powierzchnia drzwi. Rozwiązanie to pozwala utrzymać wewnętrzną część drzwi piekarnika w idealnej czystości.



Światła boczne: Dwa przeciwległe światła boczne zwiększają widoczność wewnątrz piekarnika.



Komora piekarnika posiada pięć poziomów.



Potężne palniki ultra rapid oferują do 5 kW mocy.



Czyszczenie parowe: prosta funkcja czyszcząca wykorzystująca parę wodną do pozbywania się osadów w komorze piekarnika.



Pojemność 70 l