CO60GMAN2

Розміри приладу	60x60 cm
Кількість духових шаф	1
Источник нагрева духовки	Електричний
Тип варильної панелі	Газ
Тип основної духовки	Термовентильований
Система чищення Основної духовки	Парове очищення
Код EAN	8017709354619
Клас енергоефективності	A



Естетика

Тип варильного центру	Стандартний
Естетика	Колониальный стиль (Coloniale)
Логотип	Серіографія
Колір	Антрацит
Розміщення логотипу	Дверцята духової шафи
Захисний бортик	Так
Цвет варочной панели	Антрацит
Тип решіток	Чавунно-сірий
Тип управління	Перемикачі
Тип перемикачів	Smeg Coloniale
Колір перемикачів	Антична латунь
Кількість перемикачів	6
Колір серіографії	Золотий
Управління	Аналогово-цифровий
Дверцята духової шафи	З овалом
Тип скла духової шафи	Чорний
Ручка	Smeg Coloniale
Колір ручки	Антична латунь
Ніжки	Чорний

Програми/ Функції

Кількість функцій 8

Функції традиційного приготування (за результатами тесту)

- Статичний
- Термовентиляція
- Turbo
- ECO
- Гриль
- Великий гриль
- Великий вентильований гриль
- Вентильована основа

Функції очищення

 Парове очищення

Технічні характеристики варильної панелі



Кількість зон приготування 4

Передня ліва - Газ - URP - 3.50 кВт
Задня ліва - Газ - SRD - 1.75 кВт
Задня права - Газ - SRD - 1.75 кВт
Передня права - Газ - AUX - 1.00 кВт

Тип газових конфорок	Стандартний	**Газ-контроль**	Так
Автоматичне електрозапалювання	Так	**Кришки конфорок**	Емальовані матово-чорні

Технічні особливості - основна духовка



Кількість ламп	1	**Внутрішнє скло дверцят знімне**	Так
Кількість конвекторів	1	**Кількість стекол дверцят**	2
Корисний об'єм - 1-а духовка	70 л	**Кількість тепловідбивних стекол дверцят**	1
Повний об'єм, 1-ша духовка	79 л	**Термостат безпеки**	Так
Матеріал внутрішньої камери	Емаль Ever Clean	**Система охолодження**	Тангенціальна
Кількість рівнів приготування	5	**Розміри внутрішньої камери (ВхШхГ)**	360X460X425 мм
Тип направляючих	Металеві спрямовувачі	**Тип контролю температури**	Електромеханічний
Тип ламп підсвічування	Галогенна	**Потужність нижнього нагрівального елементу**	1200 Вт
Потужність підсвітки	40 Вт	**Потужність верхнього нагрівального елементу**	1000 Вт
Програматор тривалості приготування	Стоп	**Потужність грилю**	1700 Вт
Освітлення при відкритих дверцятах	Так	**Потужність великого грилю**	2700 Вт
Відкривання дверцят	Традиційне	**Потужність кільцевого нагрівального елементу**	2000 Вт
Знімні дверцята	Так	**Тип грилю**	Електричний
Суцільне внутрішнє скло дверцят	Так		

Опції - основна духовка

Таймер	Так	**Мінімальна температура**	40 °C
Акустичний сигнал закінчення приготування	Так	**Максимальна температура**	260 °C

Аксесуари в комплекті - основна духовка

Решетка с задним и боковым упором	1	**Деко глибоке (40 мм)**	1

Електричне підключення

Номінальна потужність	3000 Вт	**Довжина електричного кабелю (см)**	1150 см
Сила струму (A)	13 A	**Частота струму**	50/60 Гц
Напруга	220-240 В	**Клемна коробка**	3 полюси
Тип электрического кабеля	Так, однофазний	**Тип електричної вилки**	Ні

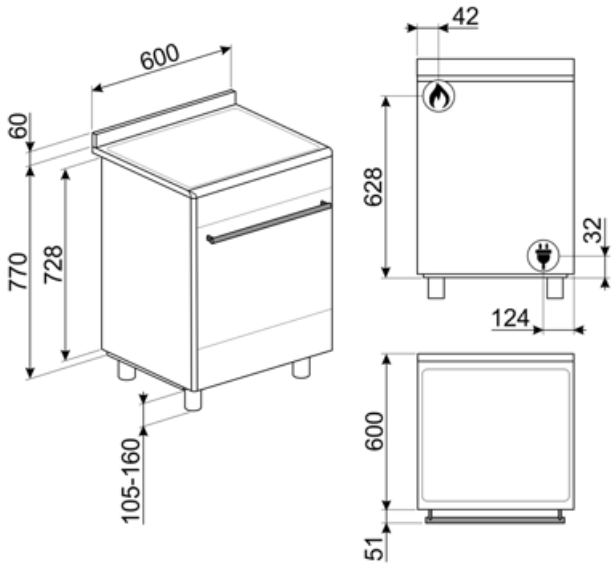

Compatible Accessories

AIRFRY2



BBQ

Двусторонний гриль для барбекю. Подходит для приготовления сочных и хрустящих блюд в духовке с типичным вкусом блюд на гриле. Ребристая сторона особенно подходит для мяса и сыров. Гладкая сторона для рыбы, морепродуктов и овощей.



BN620-1

Эмалированный противень, глубина 20 мм



BN640

Эмалированный противень, глубина 40 мм



BNP608T

Противень с тефлоновым покрытием, глубина 8 мм, для размещения на решетке



GRILLPLATE

Универсальный гриль для индукционных, газовых, керамических и электрических варочных панелей. Антипригарная поверхность идеально подходит для приготовления мяса, сыра и овощей. Размеры: 410 x 240 мм.



GTP

Телескопические направляющие неполного выдвижения (1 уровень) Извлечение: 300 мм Материал: полированная нержавеющая сталь AISI430



GTT

Полностью выдвижные телескопические направляющие (1 уровень) Выдвижение: 433 мм Материал: полированная нержавеющая сталь AISI 430



KITH95

Регулируемые по высоте ножки (950 мм), нержавеющая сталь



KITP60X9

Стеновая панель, 90 см, нержавеющая сталь, подходит для варочных центров Concerto с пиролизом



KITPDQ

Регулируемые по высоте ножки (850 мм), нержавеющая сталь, для варочных центров



PALPZ

Лопатка для пиццы с откидной ручкой Ширина: 315 мм Длина: 325 мм



SFLK1

Захисне блокування



SMOLD

Комплект из 7 силиконовых форм для мороженого, леденцов, пралине, кубиков льда или порционных продуктов. Используется при температуре от -60°C до +230°C

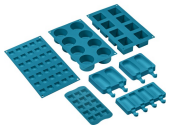

TPKPLATE

Универсальный гриль для индукционных, газовых, керамических и электрических варочных панелей. Антипригарная поверхность идеально подходит для приготовления рыбы, яиц и овощей. Размеры: 410 x 240 мм.



Symbols glossary



Чугунные решетки: максимальная стабильность и прочность.



Установка в колонну



Система воздушного охлаждения: для обеспечения безопасной температуры поверхности.



Эмаль лёгкой очистки: наносится электростатически, чтобы предотвратить образование трещин или сколов с течением времени. Это особая эмаль, устойчивая к бытовым кислотам, которая, помимо приятного блеска, способствует более тщательной очистке стенок духовки благодаря своей меньшей пористости. После нанесения ее запекают при температуре выше 850°C и медленно полимеризуют с научно определенной скоростью, чтобы обеспечить однородную глубину и прочность. Эмаль лёгкой очистки создает безупречный вид как внутри духовки, так и на противнях, что делает поверхности духовки невероятно привлекательными и сохраняет их в течение долгого времени, так как снижает адгезию жира во время приготовления.



Верхний и нижний нагрев: традиционный метод приготовления, который лучше всего подходит для блюд, расположенных в центре духовки. верхняя часть духовки всегда будет самой горячей. Идеально подходит для жаркого, фруктовых кексов, хлеба и т. д.



Экономичный: приготовление с низким энергопотреблением: эта функция особенно подходит для приготовления на одном уровне с низким энергопотреблением. Рекомендуется для всех типов продуктов, кроме тех, которые могут выделять много влаги (например, овощи). Чтобы добиться максимальной экономии энергии и сократить время, рекомендуется помещать продукты в духовку без предварительного нагрева рабочей камеры.



Energy efficiency class A



Поворотные перключатели



Дверца с двойным остеклением



В газовых духовках вентилятор быстро и равномерно распределяет тепло по всей полости духового шкафа, избегая передачи аромата при одновременном приготовлении нескольких разных блюд. В электрических духовках эта комбинация позволяет быстрее приготовить продукты, которые уже готовы сверху, но требуют большего количества готовки внутри, без дальнейшего подрумянивания.



Комбинация вентилятора и круглого элемента вокруг него дает метод приготовления горячим воздухом. Это дает множество преимуществ, включая отсутствие предварительного нагрева, если время приготовления превышает 20 минут, отсутствие передачи аромата при одновременном приготовлении различных продуктов, меньшее количество энергии и более короткое время приготовления. Подходит для всех видов еды.



Использование гриля дает отличные результаты при приготовлении мяса средних и малых порций, особенно в сочетании с вертелом (где это возможно). Также идеально подходит для приготовления колбас и бекона.

Малый гриль: для быстрого приготовления и поджаривания продуктов. Наилучших результатов можно достичь, используя верхний уровень для мелких кусков, а нижние - для более крупных, например, отбивные или сосиски. Для малого гриля тепло генерируется только в центре элемента, поэтому идеально подходит для небольших количеств продуктов.

Кольцевой+ верхний + нижний нагревательные элементы: использование вентилятора с обоими элементами позволяет готовить пищу быстро и эффективно, что идеально подходит для больших объемов, требующих тщательного приготовления. Он предлагает такой же результат, как и гриль, перемещая тепло вокруг пищи вместо перемещения самой пищи, позволяя приготовить продукт любого размера или формы.

Внутреннее стекло дверцы: снимается для очистки несколькими быстрыми движениями.

Автоматическое открывание: некоторые модели имеют автоматическое открывание дверцы по окончании цикла, что является идеальным решением для кухонных гарнитуров без ручек, поскольку ручка не требуется. По соображениям безопасности дверца автоматически блокируется, когда машина используется, чтобы избежать ее непреднамеренного открывания.

Ультрабыстрая горелка: мощные сверхбыстрые горелки обеспечивают мощность до 5 кВт.

Указан полезный объем внутренней камеры в литрах.

Гриль с конвекцией: конвектор снижает сильный жар от гриля, обеспечивая отличный метод приготовления на гриле различных продуктов, отбивных, стейков, колбасок и т. д., Обеспечивая равномерное поджаривание и распределение тепла без высушивания продуктов. Два верхних уровня рекомендуются для использования, а нижняя часть духовки может использоваться для одновременного поддержания тепла, что является отличным средством при приготовлении завтрака на гриле. Малый гриль (только центральная часть) идеально подходит для небольшого количества блюд.

Полностью стеклянная внутренняя поверхность дверцы, единая плоская поверхность, которую легко поддерживать в чистоте.

Подсветка сбоку: две лампы на противоположных сторонах внутренней камеры улучшают обзор внутри духовки.

В камере духового шкафа предусмотрено 5 разных уровней приготовления.

Очистка паром: простая функция очистки с использованием пара для удаления отложений в камере духового шкафа.