CO90GMAN2

Розміри приладу	90x60 cm
Кількість духових шаф	1
Источник нагрева духовки	Електричний
Тип варильної панелі	Газ
Тип основної духовки	Термовентильований
Система чищення Основної духовки	Парове очищення
Код EAN	8017709354626
Клас енергоефективності	A



Естетика

Тип варильного центру	Стандартний
Обробка панелі управління	Емальований метал
Естетика	Колониальный стиль (Coloniale)
Логотип	Серіографія
Колір	Антрацит
Розміщення логотипу	Дверцята духової шафи
Захисний бортик	Так
Цвет варочной панели	Антрацит
Тип решіток	Чавунно-сірий
Тип управління	Перемикачі
Тип перемикачів	Smeg Coloniale

Колір перемикачів	Антична латунь
Кількість перемикачів	8
Колір серіографії	Золотий
Управління	Аналогово-цифровий
Дверцята духової шафи	Суцільне скло
Тип скла духової шафи	Білий
Ручка	Smeg Coloniale
Колір ручки	Антична латунь
Відсік для зберігання	Дверцята
Ніжки	Чорний

Програми/ Функції

Кількість функцій 8

Функції традиційного приготування (за результатами тесту)

- Статичний
- Статичний Вентильований
- Термовентиляція
- ECO
- Гриль
- Великий гриль
- Великий вентильований гриль
- Вентильована основа

Функції очищення

Парове очищення

Технічні характеристики варильної панелі

UR

Кількість зон приготування 6

Передня ліва - Газ - URP - 3.50 кВт
Задня ліва - Газ - SRD - 1.80 кВт
Передня центральна - Газ - RP - 2.90 кВт
Задня центральна - Газ - AUX - 1.00 кВт
Задня права - Газ - SRD - 1.80 кВт
Передня права - Газ - AUX - 1.00 кВт

Тип газових конфорок	Стандартний	**Газ-контроль**	Так
Автоматичне електрозапалювання	Так	**Кришки конфорок**	Емальовані матово-чорні

Технічні особливості - основна духовка



Кількість ламп	2	**Внутрішнє скло дверцят знімне**	Так
Кількість конвекторів	2	**Кількість стекол дверцят**	2
Корисний об'єм - 1-а духовка	115 л	**Кількість тепловідбивних стекол дверцят**	1
Повний об'єм, 1-ша духовка	129 л	**Термостат безпеки**	Так
Матеріал внутрішньої камери	Емаль Ever Clean	**Система охолодження**	Тангенціальна
Кількість рівнів приготування	5	**Розміри внутрішньої камери (ВхШхГ)**	371x724x418 мм
Тип направляючих	Металеві спрямовувачі	**Тип контролю температури**	Електромеханічний
Тип ламп підсвічування	Галогенна	**Потужність нижнього нагрівального елементу**	1200 Вт
Потужність підсвітки	40 Вт	**Потужність верхнього нагрівального елементу**	1000 Вт
Програматор тривалості приготування	Стоп	**Потужність грилю**	1700 Вт
Освітлення при відкритих дверцятах	Так	**Потужність великого грилю**	2700 Вт
Відкривання дверцят	Традиційне	**Потужність кільцевого нагрівального елементу**	2 x 1550 Вт
Знімні дверцята	Так	**Тип грилю**	Електричний
Суцільне внутрішнє скло дверцят	Так		

Опції - основна духовка

Таймер	Так	**Мінімальна температура**	40 °C

Акустичний сигнал закінчення приготування	Так	**Максимальна температура**	260 °C

Аксесуари в комплекті - основна духовка

Решетка с задним и боковым упором	1	**Решітка для дека**	1
Деко глибоке (40 мм)	1		

Електричне підключення

Номінальна потужність	3200 Вт	**Довжина електричного кабелю (см)**	120 см
Сила струму (A)	14 A	**Частота струму**	50/60 Гц
Напруга	220-240 В	**Клемна коробка**	3 полюси
Напруга 2 (В)	380-415 В	**Тип електричної вилки**	Ні
Тип электрического кабеля	Так, однофазний		

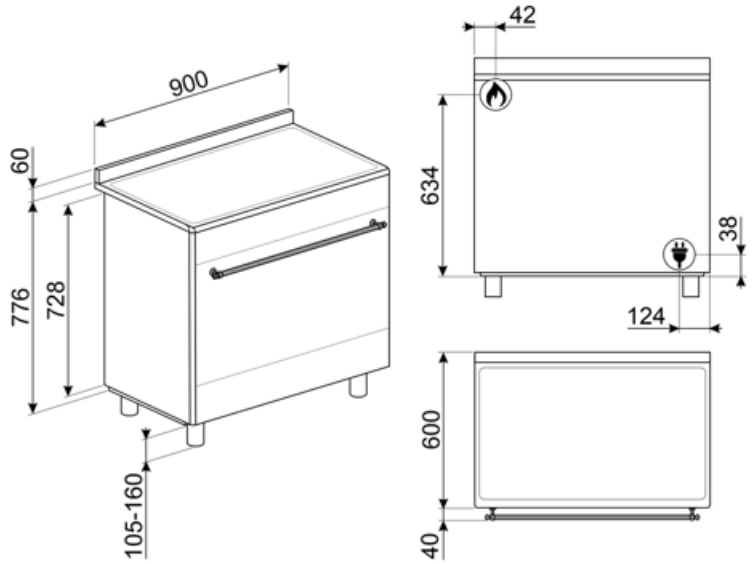

Compatible Accessories



AIRFRY9

Решетка для аэрофритюрницы AIRFRY. Идеально подходит для воссоздания традиционной жарки в духовке, но с меньшим количеством калорий и меньшим количеством жира. Он позволяет быстро и просто готовить такие блюда, как картофель фри, жареные овощи и рыба, обеспечивая идеальное подрумянивание и хрустящую корочку.



BN920



GRILLPLATE

Универсальный гриль для индукционных, газовых, керамических и электрических варочных панелей. Антипригарная поверхность идеально подходит для приготовления мяса, сыра и овощей. Размеры: 410 x 240 мм.



GTT

Полностью выдвижные телескопические направляющие (1 уровень) Выдвижение: 433 мм Материал: полированная нержавеющая сталь AISI 430



KITH900BG91



KITPDQ

Регулируемые по высоте ножки (850 мм), нержавеющая сталь, для варочных центров



BBQ9



BN940



GTP

Телескопические направляющие неполного выдвижения (1 уровень) Извлечение: 300 мм Материал: полированная нержавеющая сталь AISI430



KIT90N9

Стеновая панель 90 см, черная, для кухонных плит BU & BM



KITH95

Регулируемые по высоте ножки (950 мм), нержавеющая сталь



PALPZ

Лопатка для пиццы с откидной ручкой Ширина: 315 мм Длина: 325 мм



SFLK1

Захисне блокування



TPKPLATE

Универсальный гриль для индукционных, газовых, керамических и электрических варочных панелей. Антипригарная поверхность идеально подходит для приготовления рыбы, яиц и овощей. Размеры: 410 x 240 мм.

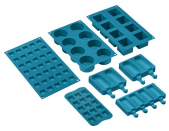

SMOLD

Комплект из 7 силиконовых форм для мороженого, леденцов, пралине, кубиков льда или порционных продуктов. Используется при температуре от -60°C до +230°C

Symbols glossary



Чугунные решетки: максимальная стабильность и прочность.



Установка в колонну



Система воздушного охлаждения: для обеспечения безопасной температуры поверхности.



Эмаль лёгкой очистки: наносится электростатически, чтобы предотвратить образование трещин или сколов с течением времени. Это особая эмаль, устойчивая к бытовым кислотам, которая, помимо приятного блеска, способствует более тщательной очистке стенок духовки благодаря своей меньшей пористости. После нанесения ее запекают при температуре выше 850°C и медленно полимеризуют с научно определенной скоростью, чтобы обеспечить однородную глубину и прочность. Эмаль лёгкой очистки создает безупречный вид как внутри духовки, так и на противнях, что делает поверхности духовки невероятно привлекательными и сохраняет их в течение долгого времени, так как снижает адгезию жира во время приготовления.



Верхний + нижний нагрев с конвекцией: нагревательные элементы, работающие одновременно с вентилятором, предназначены для обеспечения более равномерного нагрева, аналогично традиционному приготовлению, поэтому требуется предварительный нагрев. Наиболее подходит для блюд, требующих медленного приготовления.



Комбинация вентилятора и круглого элемента вокруг него дает метод приготовления горячим воздухом. Это дает множество преимуществ, включая отсутствие предварительного нагрева, если время приготовления превышает 20 минут, отсутствие передачи аромата при одновременном приготовлении различных продуктов, меньшее количество энергии и более короткое время приготовления. Подходит для всех видов еды.



Использование гриля дает отличные результаты при приготовлении мяса средних и малых порций, особенно в сочетании с вертелом (где это возможно). Также идеально подходит для приготовления колбас и бекона.



Energy efficiency class A



Поворотные перключатели



Дверца с двойным остеклением



В газовых духовках вентилятор быстро и равномерно распределяет тепло по всей полости духового шкафа, избегая передачи аромата при одновременном приготовлении нескольких разных блюд. В электрических духовках эта комбинация позволяет быстрее приготовить продукты, которые уже готовы сверху, но требуют большего количества готовки внутри, без дальнейшего подрумянивания.



Верхний и нижний нагрев: традиционный метод приготовления, который лучше всего подходит для блюд, расположенных в центре духовки. верхняя часть духовки всегда будет самой горячей. Идеально подходит для жаркого, фруктовых кексов, хлеба и т. д.



Экономичный: приготовление с низким энергопотреблением: эта функция особенно подходит для приготовления на одном уровне с низким энергопотреблением. Рекомендуется для всех типов продуктов, кроме тех, которые могут выделять много влаги (например, овощи). Чтобы добиться максимальной экономии энергии и сократить время, рекомендуется помещать продукты в духовку без предварительного нагрева рабочей камеры.



Малый гриль: для быстрого приготовления и поджаривания продуктов. Наилучших результатов можно достичь, используя верхний уровень для мелких кусков, а нижние - для более крупных, например, отбивные или сосиски. Для малого гриля тепло генерируется только в центре элемента, поэтому идеально подходит для небольших количеств продуктов.

Гриль с конвекцией: конвектор снижает сильный жар от гриля, обеспечивая отличный метод приготовления на гриле различных продуктов, отбивных, стейков, колбасок и т. д., Обеспечивая равномерное поджаривание и распределение тепла без высушивания продуктов. Два верхних уровня рекомендуются для использования, а нижняя часть духовки может использоваться для одновременного поддержания тепла, что является отличным средством при приготовлении завтрака на гриле. Малый гриль (только центральная часть) идеально подходит для небольшого количества блюд.

Внутреннее стекло дверцы: снимается для очистки несколькими быстрыми движениями.

Автоматическое открывание: некоторые модели имеют автоматическое открывание дверцы по окончании цикла, что является идеальным решением для кухонных гарнитуров без ручек, поскольку ручка не требуется. По соображениям безопасности дверца автоматически блокируется, когда машина используется, чтобы избежать ее непреднамеренного открывания.

Ультрабыстрая горелка: мощные сверхбыстрые горелки обеспечивают мощность до 5 кВт.

Указан полезный объем внутренней камеры в литрах.

Полностью стеклянная внутренняя поверхность дверцы, единая плоская поверхность, которую легко поддерживать в чистоте.

Подсветка сбоку: две лампы на противоположных сторонах внутренней камеры улучшают обзор внутри духовки.

В камере духового шкафа предусмотрено 5 разных уровней приготовления.

Очистка паром: простая функция очистки с использованием пара для удаления отложений в камере духового шкафа.