COLPTX

Тип Крыло
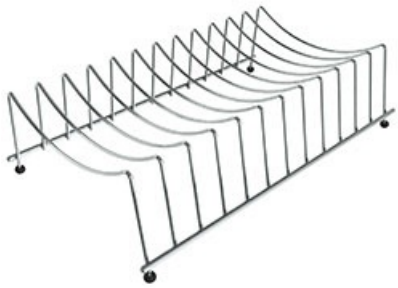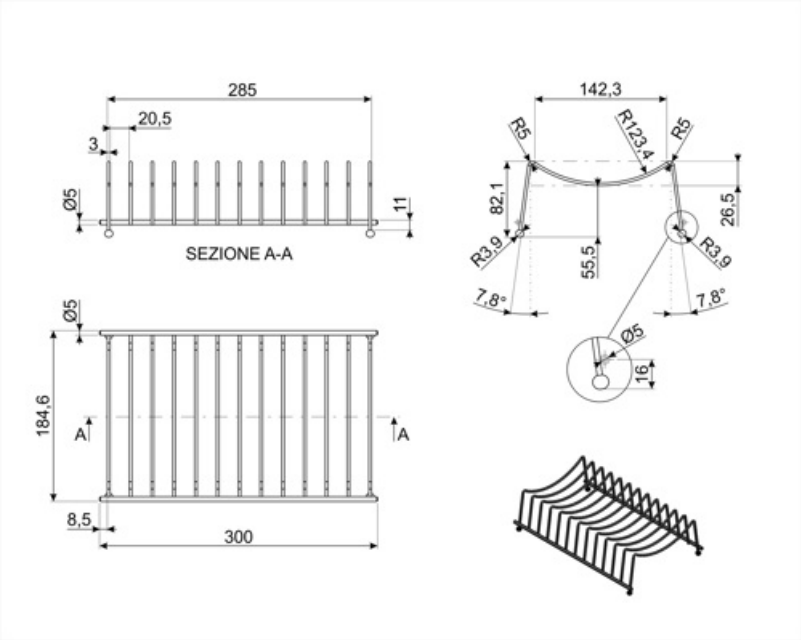
Аксессуары для сушки