CP115S

Família	Gaveta
Altura comercial	15 cm
Utilização	Gaveta de arrumação

Design

Design	Linea	**Painel frontal**	Totalmente em vidro
Cor	Silver	**Logótipo**	Logótipo serigrafado
Acabamentos	Silver	**Localização do logótipo**	Logótipo exterior
Material	Vidro		

Especificações técnicas

Sistema de abertura	push-pull	**Peso máximo suportado pela gaveta**	85 kg
Material da base de apoio	Aço inox	**Capacidade**	22 l
Peso máximo dentro da gaveta	15 kg	**Acessórios incluídos**	tapete de silicone antiderrapante

Dados de logística

Largura	597 mm	**Altura**	135 mm
Profundidade (mm)	538 mm		

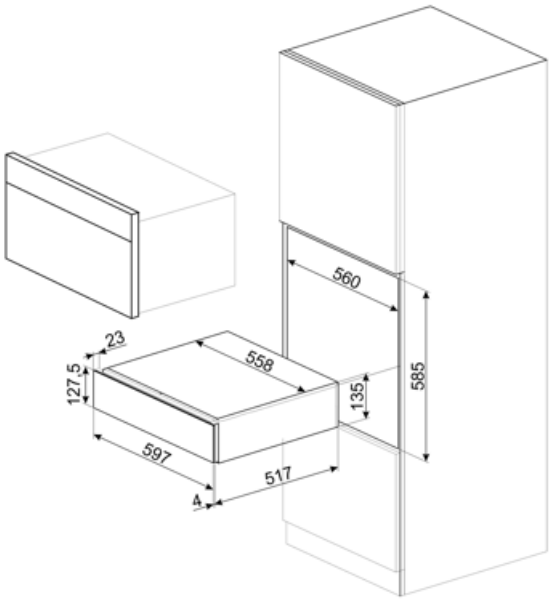
560
23
558
127.5
135
585
597
517
4

Benefit (TT)

Steel base

Presença de um tapete de silicone antiderrapante, amovível e útil para colocar a loiça sem que esta escorregue, para evitar sujar o fundo da gaveta e para prevenir riscos.

Push-pull door opening

Com um simples empurrão, a gaveta abre-se e volta a fechar-se empurrando-a para trás.