CP177TNE



Famiglia	Frigorifero
Installazione	Incasso
Categoria	Combinato
Nicchia da incasso	178
Larghezza di riferimento	Fino a 60 cm
Altezza di riferimento	160 - 200 cm
Sistema Total No - Frost	Totale
Tipo di raffreddamento	No Frost Totale - Due circuiti di raffreddamento
Sbrinamento	Automatico
Tipo di cerniera	A traino
Posizione cerniera	Destra
Porta reversibile	Sì
Codice EAN	8017709293437

Estetica

Estetica	Universale	**Logo**	Serigrafato
Colore	Bianco	**Colore profilo mensole**	Silver
Materiale Porta	Lamiera	**Colore profilo cassetti**	Silver
Colore logo	Silver	**Colore profilo del ripiano in vetro**	Cromo
Materiale fianchi	Lamiera	**Tipologia di Display**	LED
Colore fianchi	Bianco	**Posizione display**	Interno (sul Top)

Allestimento Comparto Frigorifero

Numero ripiani regolabili	3	**Ripiano porta - bottiglie**	Sì
Numero cassetti frutta e verdura	1	**Tipologia ripiano copri - verduriera**	Cristallo
Materiale dei ripiani	Cristallo	**Vano Life Plus-0° gradi**	Sì
Tipologia verduriera	Standard	**Illuminazione interna frigo**	Sì
Ripiano copri - verduriera	Sì	**Tipo illuminazione interna frigo**	Led

Controporta comparto Frigorifero

Numero balconcini regolabili	2	**Numero mensole porta-bottiglie**	1

Altre dotazioni Frigorifero




Accessori frigorifero	Porta-uova	**Ventola**	Sì
MultiFlow	Sì		

Allestimento comparto Congelatore

Numero cassetti	3	**Tipo illuminazione freezer**	No

Altre dotazioni Congelatore



Accessories	1 contenitore ghiaccio	**Zona congelamento rapido**	Sì

Altre caratteristiche tecniche



Allarme porta aperta	Sì
Tipo di controllo della temperatura	Elettronico
Numero di compressori	1
Tipo di gas refrigerante	R600a
Tipo di compressore	Inverter
Agente schiumogeno	Ciclopentano

Prestazioni / Etichetta Energetica - Reg. 2019



Consumo annuo di energia	224 kWh/a	**Emissioni di rumore aereo**	38 dB(A) re 1 pW
Classe di efficienza energetica	E	**Autonomia di Conservazione senza energia elettrica**	13 h
Classe di emissione di rumore aereo	C	**4 stelle - Capacità di congelamento**	3,2 kg/24h
Volume totale netto	254 l	**Classe climatica**	SN, T
Somma dei volumi degli scomparti per prodotti congelati	69 l	**IEE**	99 %
Somma dei volumi degli scomparti di raffreddamento e degli scomparti per prodotti non congelati	185 l		

Collegamento Elettrico

Dati nominali di collegamento elettrico	125 W	**Frequenza (Hz)**	50 Hz
Corrente	0,8 A	**Lunghezza cavo di alimentazione**	150 cm
Tensione (V)	220-240 V	**Spina**	(F;E) Schuko

Informazioni Logistiche

Larghezza	540 mm	**Altezza**	1775 mm
Profondità del prodotto senza maniglia	545 mm	**Larghezza del prodotto con porte aperte oltre 90°**	540 mm

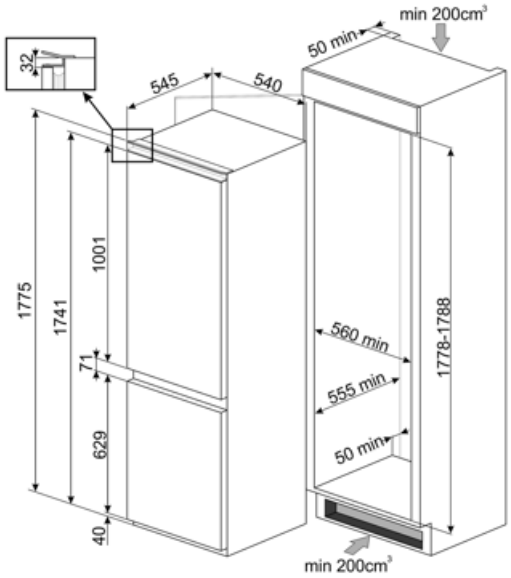

Glossario simboli



4 stelle



A++: Gli elettrodomestici Smeg consentono un notevole risparmio energetico ascrivibile in Classe A, A+, A++ e A+++, per ridurre i consumi, pur mantenendo la massima efficienza, e garantire il rispetto per l'ambiente.



Sbrinamento automatico: Tutti i modelli di frigoriferi sono dotati di Sbrinamento automatico nel vano frigorifero.



Display LED: Per ottimizzare le prestazioni e semplificare al massimo l'utilizzo dell'elettrodomestico , alcune lavabiancheria e alcuni frigoriferi sono dotati di un display LED che permette di visualizzare lo stato di funzionamento del prodotto.



Ventilato: Sistema di ventilazione del freddo che permette di diffondere costantemente e in modo omogeneo l'aria all'interno del frigorifero.



Congelamento rapido: La funzione del congelamento rapido permette di congelare in tempi brevissimi grandi quantità di cibi freschi. Attivandola qualche ora prima, il congelatore abbassa la temperatura e dopo alcune ore ripristina automaticamente il normale funzionamento.



Illuminazione interna a LED: L'illuminazione interna a LED garantisce un risparmio energetico e, al contempo, offre una luce di atmosfera.



Zona Life Plus 0°C: grazie a una temperatura interna più bassa rispetto al resto del frigorifero, le qualità organolettiche degli alimenti vengono preservate.



L'evoluzione Smeg verso modelli più intelligenti ed ecosostenibili ha portato alla scelta della tecnologia Inverter che riduce significativamente i consumi.



Sistema di raffreddamento Multiflow: il sistema di ventilazione Multiflow permette di diffondere costantemente e in modo omogeneo l'aria all'interno del frigorifero.



Altezza nicchia incasso



Classe di efficienza energetica E