CP315X

Famille	Tiroir
Hauteur commerciale	15 cm
Type	Tiroir non chauffant



Esthétique

Esthétique	Classica	**Type d'acier**	Satiné
Couleur	Inox	**Logo**	Embouti
Finition	Anti-trace	**Position du logo**	Externe
Matériau	Inox		

Tech

Dispositif d'ouverture	Push-pull	**Charge maxi autorisée sur le tiroir**	85 kg
Matériau de la base	Inox	**Capacité**	22 l
Poids maximum	15 kg	**Accessoires fournis**	Base antidérapante en silicone

Raccordement électrique

Type de prise	Non

Informations logistiques

Largeur du produit (mm)	597 mm	**Hauteur du produit (mm)**	135 mm
Profondeur du produit (mm)	538 mm		

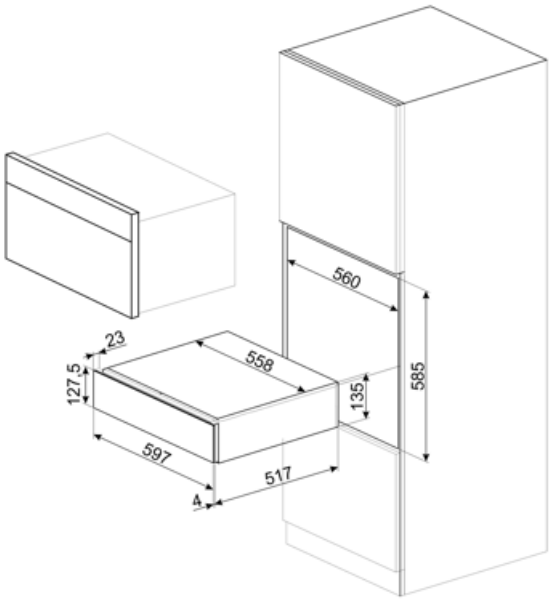
560
585
23
558
127.5
135
597
517
A

Symbols glossary



Anti-traces : Le traitement spécial auquel est soumis l'acier inox empêche la formation d'halos et d'empreintes digitales sur la surface et contribue à améliorer sa luminosité.