CP315X

Kategoria e produktit	Sirtar
Lartësia nominale	15 cm
Lloji	Stopsol Super Argjend



Estetika

Estetika	Klasike	**Lloji i çelikut**	I krehur
Ngjyra	Inoks	**Logo**	Embossed
Finiturë	Kundër gjurmëve të gishtave	**Logo position**	External
Materiali	Inoks		

Veçoritë teknike

Mekanizmi i hapjes	Shtyj-tërheq	**Pesha maksimale e mbushjes së sirtarit**	85 kg
Materiali i bazamentit	Inoks	**Kapaciteti**	22 l
Pesha maksimale e lejuar	15 kg	**Aksesorët e përfshirë**	Tapet silikoni kundër rrëshqitjes

Lidhja elektrike

Tapë	Jo

Informacion logjistik

Gjerësia (mm)	597 mm	**Lartësia e produktit (mm)**	135 mm
Thellësia (mm)	538 mm		

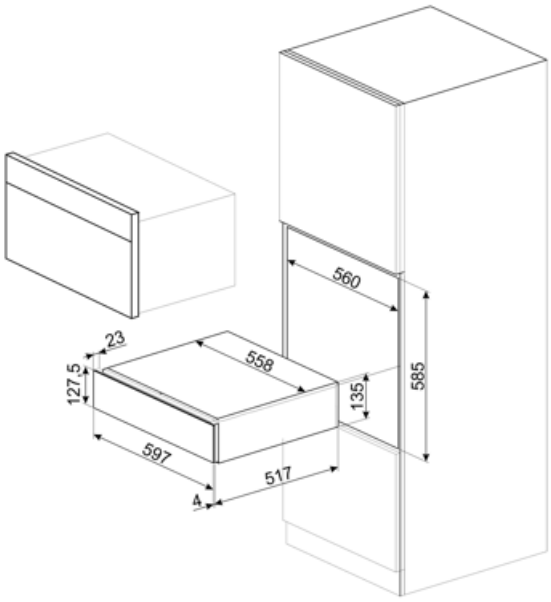
560
23
558
127.5
135
585
597
517
A

Symbols glossary



Inoks rezistent ndaj gjurmëve të gishtave: Inoks rezistent ndaj gjurmëve të gishtave e bën inoksin që të duket si i ri.