CP615NR

Kategoria e produktit	Sirtar
Lartësia nominale	15 cm
Lloji	Stopsol Super Argjend



Estetika

Estetika	Dolce Stil Novo	**Materiali**	Qelqi
Ngjyra	E zezë	**Lloji i xhamit**	Eclipse
Finiturë	E zezë me shkëlqim	**Paneli i përparmë**	Me shirit horizontal
Përfundimi i komponentit	Bakër		

Veçoritë teknike

Mekanizmi i hapjes	Shtyj-tërheq	**Pesha maksimale e mbushjes së sirtarit**	85 kg
Materiali i bazamentit	Inoks	**Kapaciteti**	22 l
Pesha maksimale e lejuar	15 kg	**Aksesorët e përfshirë**	Tapet silikoni kundër rrëshqitjes

Lidhja elektrike

Tapë	Jo

Informacion logjistik

Gjerësia (mm)	597 mm	**Lartësia e produktit (mm)**	135 mm
Thellësia (mm)	538 mm		

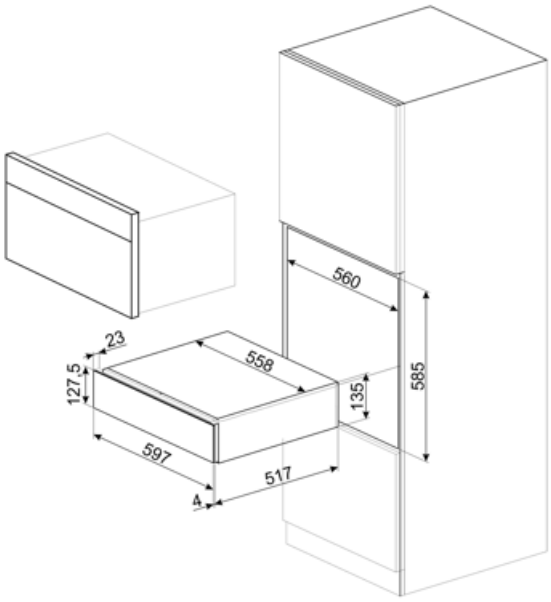
560
23
558
127.5
135
585
597
517
A