CPF120IGMPWH

Rozmiar	120x60 cm
Liczba komór z etykietą energetyczną	2
Cavity heat source	Elektro
Rodzaj płyty	Mieszany
Typ głownego piekarnika	Termoobieg
Rodzaj drugiego piekarnika	Termoobieg
Sposób czyszczenia	Pirolityczny
Kod EAN	8017709286071
Klasa efektywności energetycznej	A+
Klasa efektywności energetycznej, drugi piekarnik	A



Linia wzornicza



Design	Flush fit
Wykończenie panelu sterowania	Metal emaliowany
Linia wzornicza	Portofino
Logo	Assembled st/steel
Kolor	Biały
Położenie logo	Panel poniżej piekarnika
Tylny panel	Tak
Kolor płyty kuchennej	Stal nierdzewna
Materiał rusztów	Żeliwo
Rodzaj sterowania	Pokrętła
Pokrętła	Smeg Portofino

Kolor pokręteł	Stal nierdzewna
Liczba pokręteł	11
Kolor nadruku	Czarny
Wyświetlacz	Dotykowy
Drzwi	Z panelem
Rodzaj szkła piekarnika	Czarny
Uchwyt	Smeg Portofino
Kolor uchwytu	Biały
Schowek	Szuflada
Szuflada	Tak
Cokół	Czarny

Programy / Funkcje

Liczba funkcji pieczenia	9

Funkcje pieczenia

 Grzałka górna i dolna

 Obieg powietrza

 Termoobieg

 Turbo

 ECO

 Mały grill

 Duży grill

 Grill + obieg powietrza



Grzałka dolna + obieg powietrza

Funkcje czyszczenia

 Piroliza

Programy/ Funkcje pomocniczy piekarnik

Funkcje pieczenia - 2 piekarnik 8

Funkcje pieczenia - 2 piekarnik

 Grzałka górna i dolna

 Obieg powietrza

 Termoobieg

 ECO

 Duży grill

 Grill + obieg powietrza



Grzałka dolna z obiegiem powietrza

Funkcje pieczenia z technologią Direct Steam



Fan forced (circular heating + fan)

Funkcje czyszczenia - 2 piekarnik

 Czyszczenie parowe

Charakterystyka techniczna - Płyta



Liczba wszystkich stref grzejnych 6

Centralnie po lewej stronie - Gaz - Ultra szybki (podwójny) - 4.20 kW
Przedni centralny - Gaz - Średnio szybki - 1.80 kW
Tylny centralny - Gaz - Szybki - 3.00 kW
Przedni prawy - Indukcja - Multizone - 2.10 kW - Booster 2.30 kW - 21.1x19.1 cm
Tylny prawy - Indukcja - Multizone - 1.60 kW - Booster 1.85 kW - 21.0x19.0 cm

Centralny - Teppanyaki - 1.40 kW

Number of Flexible zones	1	**Automatyczne wykrycie naczynia i jego wielkości**	Tak
Rodzaj palników gazowych	Standardowe	**Wskazanie minimalnej średnicy naczyń**	Tak
Zapalarka elektryczna zintegrowana w pokrętle	Tak	**Wyświetlanie wybranej strefy**	Tak
Nakładki na palniki	Emaliowane, czarny mat	**Wskaźnik zalegającego ciepła**	Tak
Zabezpieczenie przed przegrzaniem	Tak		

Charakterystyka techniczna - Główny piekarnik



Liczba źródeł oświetlenia	2	**Liczba szyb w drzwiach**	4
Liczba wentylatorów	1	**Zimne drzwi**	3
Pojemność netto	70 l	**Termostat bezpieczeństwa**	Tak
Pojemność brutto	79 l	**Automatyczne wyłączenie elementów grzejnych po otwarciu drzwi**	Tak
Materiał wewnętrznej komory	Emalia Ever Clean		
Liczba poziomów pieczenia	5	**System chłodzący**	Statyczny
Rodzaj prowadnic	Prowadnice metalowe	**Blokada drzwi podczas czyszczenia pirolitycznego**	Tak
Rodzaj oświetlenia	Halogenowe		
Moc oświetlenia	40 W	**Wymiary wnętrza komory (wxsxg)**	360X460X425 mm
Programator czasu gotowania	Start i Stop	**Kontrola temperatury**	Elektromechaniczna
Oświetlenie przy otwartych drzwiach	Tak	**Moc grzałki dolnej**	1200 W
Otwieranie drzwi	Do dołu	**Moc grzałki górnej**	1000 W
Łatwy demontaż drzwi piekarnika	Tak	**Moc grzałki grilla**	1700 W
W pełni przeszklona wewnętrzna powierzchnia drzwi	Tak	**Moc dużego grilla**	2700 W
		Moc grzałki pierścieniowej	2000 W
Łatwy demontaż wewnętrznej szyby drzwi piekarnika	Tak	**Rodzaj grilla**	Elektryczny
		Zawiasy Soft Close	Tak

Opcje głównego piekarnika

Timer	Tak	**Minimalna temperatura**	50 °C
Sygnał dźwiękowy zakończenia pieczenia	Tak	**Maksymalna temperatura**	280 °C

Charakterystyka techniczna - Pomocniczy piekarnik



		Zimne drzwi	2

Pojemność netto - 2 piekarnik	63 l
Pojemność brutto	79 l
Materiał wewnętrznej komory	Emalia Ever Clean
Liczba poziomów pieczenia	5
Typ prowadnic	Prowadnice metalowe
Liczba źródeł oświetlenia	2
Rodzaj oświetlenia	Halogenowe
Moc oświetlenia	40 W
Programator czasu gotowania	Start i Stop
Oświetlenie przy otwartych drzwiach	Tak
Otwieranie drzwi	Do dołu
Łatwy demontaż drzwi piekarnika	Tak
W pełni przeszklona wewnętrzna powierzchnia drzwi	Tak
Łatwy demontaż wewnętrznej szyby drzwi piekarnika	Tak
Liczba szyb w drzwiach piekarnika	3
Termostat bezpieczeństwa	Tak
Automatyczne wyłączenie elementów grzejnych po otwarciu drzwi	Tak
System chłodzący	Statyczny
Wymiary wnętrza komory (WxSxG)	360X460X425 mm
Kontrola temperatury	Elektromechaniczna
Moc dolnej grzałki	1200 W
Moc górnej grzałki	1000 W
Moc grzałki grilla	1700 W
Moc dużego grilla	2700 W
Moc grzałki pierścieniowej	2000 W
Rodzaj grilla	Elektryczny
Grill opuszczany	Tak
Zawiasy Soft Close	Tak

Opcje pomocniczego piekarnika

Timer	Tak
Sygnał dźwiękowy zakończenia pieczenia	Tak
Minimalna temperatura	50 °C
Maksymalna temperatura	260 °C

Akcesoria w standardzie Główny piekarnik



Metalowe drabinki boczne	1
Blacha do pieczenia 20mm	1
Głęboka blacha emaliowana (40 mm)	1
Ruszt do blachy	1
Prowadnice teleskopowe z pełnym wysuwem	1
Termosonda	1

Akcesoria w standardzie Piekarnik pomocniczy



Metalowe drabinki boczne	1
Ruszt do blachy	1

Blacha emaliowana (20 mm)	1
Głęboka blacha emaliowana (40 mm)	1
Prowadnice teleskopowe z pełnym wysuwem	1

Podłączenie elektryczne

Moc przyłączeniowa	10900 W
Natężenie prądu (A)	32 A
Napięcie	220-240 V
Napięcie 2 (V)	380-415 V
Przewód testowy	Tak, jednofazowy
Dodatkowe możliwości podłączenia	Tak, dwu- i trójfazowe
Częstotliwość	50/60 Hz
Puszka elektroinstalacyjna	5 biegunowy
Wtyczka	Nie

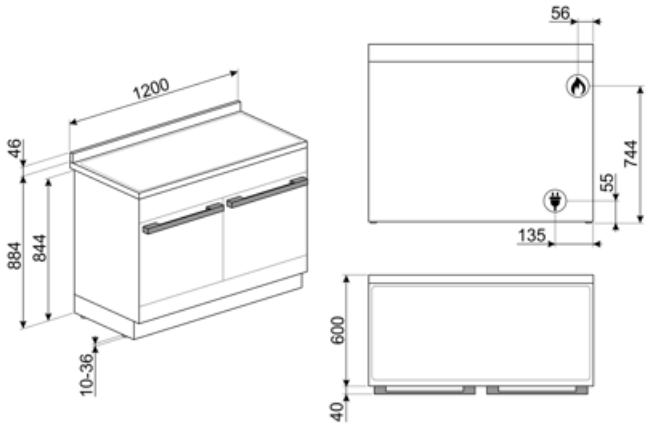

Kompatybilne Akcesoria



AIRFRY2

Blacha AirFry idealnie sprawdza się do tradycyjnego smażenia w piekarniku, z mniejszą ilością kalorii i tłuszczu. Pozwala szybko i wygodnie przygotować potrawy takie jak frytki, warzywa czy ryby, zapewniając im doskonałe przyrumienienie i chrupkość.



BN620-1

Emaliowana blacha pasująca do piekarników 45cm i 60cm. Głębokość: 20 mm. Idealna do szerokiej gamy wypieków na słodko i słono.



BNP608T

Blacha pokryta teflonem, 8 mm głębokości, do umieszczenia na ruszcie.



GTP

Prowadnice teleskopowe z częściowym wysuwem (1 poziom) Wysuw: 300 mm Materiał: Stal nierdzewna AISI 304, polerowana



KIT1CPF120X

Płyta przeciwtłuszczowa, 120x60 cm, do kuchni wolnostojącej Portofino, stal nierdzewna



KITP65CPF120

Zestaw do zwiększania głębokości, do kuchni wolnostojącej 120 cm Portofino



SCRP

Skrobak do płyt grzewczych, nierysujący - odpowiedni do płyt indukcyjnych i ceramicznych oraz teppanyaki



BBQ

Dwustronna płyta BBQ. Odpowiednia do odtwarzania soczystych i chrupiących potraw w piekarniku z typowym smakiem potraw z grilla. Żebrowana strona jest szczególnie odpowiednia do mięs i serów. Gładka strona do ryb, owoców morza i warzyw.



BN640

Emaliowana taca pasująca do piekarników 45cm i 60cm. Głębokość: 40 mm. Idealna do gotowania i pieczenia mięsa i ryb w sosach. Idealna również do eksperymentowania z lżejszymi i bardziej chrupiącymi dodatkami do dań.



GRILLPLATE

Uniwersalna nakładka grillowa do płyt indukcyjnych, gazowych, ceramicznych i elektrycznych. Nieprzywierająca powierzchnia idealna do smażenia mięsa, serów i warzyw. Wymiary: 410 x 240 mm.



GTT

Prowadnice teleskopowe z pełnym wysuwem (1 poziom). Wysuw: 433 mm. Materiał: Stal nierdzewna AISI 304, polerowana.



KITH95CPF120

Zestaw do zwiększania wysokości (94-96 cm), do kuchni wolnostojącej 120 cm Portofino



PALPZ

Łopata do pizzy ze składaną rączką. Wymiary (SxG): 31,5x32,5 cm. Łatwa i wygodna w użyciu i przechowywaniu. Idealna do serwowania pizzy, chleba i wyśmienitych ciast w bezpieczny i profesjonalny sposób.



SFLK1

Blokada bezpieczeństwa

SMOLD

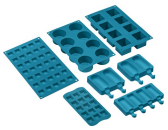

Zestaw 7 silikonowych foremek do lodów, lodowych lizaków, pralin, kostek lodu lub do porcjowania żywności. Możliwość stosowania od -60°C do +230°C

WOKGHU



Żeliwna podstawka do WOKA

TPKPLATE



Uniwersalny grill Teppanyaki do płyt indukcyjnych, gazowych, ceramicznych i elektrycznych. Nieprzywierająca powierzchnia idealna do gotowania ryb, jajek i warzyw. Wymiary: 410 x 240 mm.

Dostępne wersje kolorystyczne



CPF120IGMPX

Kolor: Stal nierdzewna



CPF120IGMPR

Kolor: Czerwony



CPF120IGMPBL

Kolor: Czarny



CPF120IGMPT

Kolor: Turkusowy

Słowniczek oznaczeń



A: Klasa efektywności energetycznej, mierzona od A+++ do G, w zależności od rodziny produktów.



A+: Klasa efektywności energetycznej, mierzona od A+++ do G, w zależności od rodziny produktów.



Wytrzymałe żeliwne ruszty: dla maksymalnej stabilności i wytrzymałości.



Instalacja w kolumnie



Obwodowy system chłodzący



Direct Steam: Piekarnik Direct Steam posiada 1 funkcję, w której użytkownik może manualnie dodać parę.



Liczba szyb w drzwiach: 3 szyby



Liczba szyb w drzwiach: 4 szyby



Eco-logic: Funkcja pozwala na ograniczenie mocy urządzenia.



Emalia Ever Clean: Emalia Ever Clean nakładana jest elektrostatycznie, narożnik do narożnika i krawędź do krawędzi, co zapobiega powstawaniu rys i pęknięć z upływem czasu. Jest to szczególna emalia pirolityczna, oporna na działanie kwasów, która oprócz przyjemnego blasku, dzięki mniejszej porowatości, sprzyja łatwiejszemu czyszczeniu ścian piekarnika. Jest ona wypalana w temperaturze ponad 850°C i powoli polimeryzowana w naukowo ustalonym tempie, aby zapewnić jednolitą głębokość i wytrzymałość Emalia Ever Clean tworzy nienaganne wykończenie zarówno wewnątrz piekarnika, jak i na blachach, sprawiając, że powierzchnie piekarnika są niezwykle łatwe w utrzymaniu przez długi czas, ponieważ ogranicza przywieranie tłuszczu podczas gotowania.



Obieg powietrza + grzałka dolna



Obieg powietrza + grzałka górna i dolna



Grzałka górna i dolna



Termoobieg



Eco



Grill



Mały grill



Grill z obiegiem powietrza: bardzo intensywne ciepło pochodzące tylko z góry z podwójnego elementu grzewczego. Wentylator jest aktywny. Umożliwia optymalne grillowanie najgrubszych mięs. Idealny do dużych kawałków mięsa.



Turbo



Para pulsacyjna z termoobiegiem: Zapewnia dodatkową wilgotność żywności podczas gotowania. Doskonała do pieczenia chleba. Wilgoć pozwala ciastu chlebowemu rozciągnąć się bardziej na początku gotowania, tworząc napowietrzone i lekkie w strukturze ciasto. Pozostała część procesu gotowania pozwala na uformowanie się chrupiącej skórki.

Zabezpieczenie przed przegrzaniem: System bezpieczeństwa, który automatycznie wyłącza płytę grzewczą w przypadku przegrzania jednostki sterującej.

Demontowalne wewnętrzne szkło drzwi: Łatwy demontaż wewnętrznego szkła drzwi znacznie ułatwia utrzymanie urządzenia w czystości.

Automatyczne otwieranie: niektóre modele mają automatycznie otwierane drzwi po zakończeniu cyklu, co jest doskonałym rozwiązaniem dla kuchni bez uchwytów, ponieważ nie jest potrzebny żaden uchwyt. Ze względów bezpieczeństwa drzwi blokują się automatycznie, gdy urządzenie jest w użyciu, aby uniknąć ich przypadkowego otwarcia.

Wskazanie ciepła resztkowego: Po wyłączeniu płyty szklano-ceramicznej wskaźnik ciepła resztkowego pokazuje, która ze stref grzewczych jest jeszcze gorąca. Gdy temperatura spadnie poniżej 60°C, wskaźnik gaśnie.

Soft close: wszystkie modele wyposażone są w zaawansowaną funkcję płynnego zamykania drzwi, dzięki której urządzenie zamyka się płynnie i cicho.

Elektroniczne sterowanie temperaturą: Funkcja pozwala na utrzymanie temperatury we wnętrzu piekarnika w granicach o tolerancji 2-3 °C. Umożliwia to przyrządzenie dań wrażliwych na zmiany temperatury np. ciast, sufletów lub puddingów.

Potężne palniki ultra rapid oferują do 5 kW mocy.

Pojemność 63 l

Wyświetlacz DigiScreen

Automatyczne łączenie stref dla większego obszaru grzewczego

W pełni szklana wewnętrzna powierzchnia drzwi. Rozwiązanie to pozwala utrzymać wewnętrzną część drzwi piekarnika w idealnej czystości.

Światła boczne: Dwa przeciwległe światła boczne zwiększają widoczność wewnątrz piekarnika.

PIROLIZA - FUNKCJA AUTOMATYCZNEGO CZYSZCZENIA: piekarnik nagrzewa się do temperatury zbliżającej się do 500°C i zwęgla tłuszcz oraz resztki jedzenia w drobny popiół, który można łatwo wytrzeć wilgotną szmatką. Przy tak wysokiej temperaturze, drzwi blokują się automatycznie dla bezpieczeństwa, podczas gdy temperatura drzwi pozostaje bezpieczna w dotyku. Funkcja regulowana przez użytkownika w oparciu o poziom zabrudzeń obecnych w piekarniku.

Komora piekarnika posiada pięć poziomów.

Prowadnice teleskopowe: Łatwe w instalacji prowadnice teleskopowe znacznie ułatwiają wyciąganie potraw z piekarnika.

Uchylny grill można łatwo odczepić, aby w jednym prostym kroku przesunąć element grzewczy i wyczyścić pokrywę urządzenia.

Czyszczenie parowe: prosta funkcja czyszcząca wykorzystująca parę wodną do pozbywania się osadów w komorze piekarnika.

Pojemność 70 l

Sterowanie pokrętłami

Benefit (TT)

Piroliza

Łatwe czyszczenie piekarnika, dzięki funkcji czyszczenia pirolitycznego.

Sterowanie dotykowe

Łatwe i intuicyjne ustawianie timera za pomocą jednego dotknięcia.

Szuflada dolna

Dolna szuflada zapewnia dodatkowe miejsce na akcesoria i przybory kuchenne.

Prawdziwa konwekcja

Najlepsze efekty gotowania dzięki równomiernej cyrkulacji gorącego powietrza.

Połączenie kilku wentylatorów i elementów grzewczych umożliwia równomierną cyrkulację ciepła, co przekłada się na szybsze i bardziej jednorodne rezultaty.

Wielopoziomowe pieczenie

Kilka poziomów pieczenia zapewnia maksymalną elastyczność użytkowania.

Oświetlenie halogenowe

Wewnętrzne oświetlenie halogenowe na różnych poziomach zapewnia doskonałą widoczność i pełną kontrolę nad przygotowywanymi potrawami.

Łatwo demontowane szyby

Łatwo demontowane szyby wewnętrzne pozwalają na dokładne czyszczenie całych drzwi.

Chłodzenie styczne

Nowy system chłodzenia z wentylatorem stycznym oraz przepływem powietrza od drzwi do tylnej osłony, zapewniający większe bezpieczeństwo i komfort użytkowania kuchenki.

Prowadnice teleskopowe

Łatwe wysuwanie i bezpieczne wsuwanie tac dzięki prowadnicom teleskopowym.

Adjustable height

Możliwość regulacji wysokości sprawia, że kuchnia wolnostojąca harmonijnie licuje się z blatem kuchennym.

AirFry

Kosz Airfry (akcesorium opcjonalne) pozwala przygotować lżejsze i bardziej chrupiące dania.

Zimne drzwi

Zewnętrzna szyba drzwi utrzymuje niską temperaturę w trakcie pracy urządzenia, co zapobiega poparzeniom.

Kamień do pizzy

Kamień do pizzy STONE umożliwia przygotowanie delikatnej, chrupiącej pizzy oraz wypieków drożdżowych.

BBQ

Pieczenie w stylu barbecue bezpośrednio w piekarniku dzięki dwustronnemu rusztowi (opcjonalne akcesorium BBQ).

Komora izotermiczna

Perfekcyjne rezultaty pieczenia przy minimalnym zużyciu energii.

Soft close

Drzwi wyposażono w specjalny system zapewniający ciche i płynne domykanie.

Pojedyncza turbina

Wentylator z grzałką pierścieniową zapewnia równomierną cyrkulację gorącego powietrza, gwarantując doskonałe rezultaty pieczenia.

Direct Steam

Para generowana jest z wody wlanej do przeznaczonej do tego misy znajdującej się na dnie komory.