CPF92GMWH

Komfurstørrelse	90x60 cm
Antal rummed energimærke	2
Hulrumsvarmekilde	Elektrisk
Komfur type	Gas
Hovedovn, type	Termoventileret ovn
Primær ovntype	Statisk
Rengøringssystem hovedovn	Damprens
EAN-kode	8017709300364
Energieffektivitetsklasse	A
Energieffektivitetsklasse, andet rum	A



Æstetik

Design	Flugtende pasform	**Betjening farve**	Rustfrit stål
Kommandopanel finish	Metalemaljeret	**Ant. knapper**	8
Æstetik	Portofino	**Farve silketryk**	Sort
Logo	Samlet st / stål	**Display**	Touch
Farve	Hvid	**Låge**	Med ramme
Logoposition	Panel under ovnen	**Glastype**	Grå
Liste	Ja	**Håndtag**	Smeg Portofino
Farve på kogeplade	Rustfrit stål	**Håndtag farve**	Hvid
Pandeholder type	Støbejern	**Opbevaringsrum**	Låge
Type af betjeningsindstilling	Betjeningsknapper	**Fødder**	Sort
Betjeningsknapper	Smeg Portofino		

Programmer/Funktioner

Ant. madlavningsfunktioner	8

Traditionelle madlavningsfunktioner

 Statisk

 Varmluft



Turbo (varmluft + bund + øvre + ventilator)

 Eco

 Lille grill

 Stor grill

 Ventilator grill (stor)

 Ventilator-assisteret bund

Andre funktioner

 Optøning efter tid

Rengøringsfunktioner

 Damprens

Programmer/funktioner ekstra ovn

Madlavningsfunktioner, 2. rum 4

Traditionelle madlavningsfunktioner, 2. rum

 Statisk

 Lille grill

 Bund

Komfur tekniske egenskaber



Zoner i alt 6

Forrest til venstre - Gas - 2URP (dobbelt) - 4.20 kW
Bagest til venstre - Gas - AUX - 1.00 kW
Forrest i midten - Gas - AUX - 1.00 kW
Bagest center - Gas - Semi-hurtig - 1.80 kW

Forrest til højre - Gas - Semi-hurtig - 1.80 kW
Bagest højre - Gas - RP - 3.00 kW

Blus	Standard	**Gas sikkerhedsventiler**	Ja
Automatisk elektronisk tænding	Ja	**Kogepladeskjulere**	Matsort emaljeret

Primær ovn tekniske egenskaber



Antal lamper	1	**Aftagelige indvendig låge**	Ja

Ventilatorantal	1
Nettovolumen, 1. rum	70 l
Bruttovolumen, 1. hulrum	79 l
Ovnrum materiale	Ever Clean-emalje
Antal hylder	5
Hyldetype	Metalhylder
Type af lamper	Halogen
Lys effekt	40 W
Tidsindstilling	Start og stop
Lys når ovnlågen åbnes	Ja
Lågeåbning	Flap ned
Aftagelig låge	Ja
Inderlåge i fuldt glas	Ja
Samlet antal lågeglas	3
Antal termoreflekterende lågeglas	1
Sikkerhedstermostat	Ja
Kølesystem	Tangentiel
Nettodimensioner for indvendigt rum (HxBxD)	360X460X425 mm
Temperaturstyring	Elektronisk
Bund-varmelegeme effekt	1200 W
Øvre varmelegeme - effekt	1000 W
Grillelement	1700 W
Stor grill – effekt	2700 W
Varmluftselement - effekt	2000 W
Grill-type	Elektrisk

Valg hovedovn

Timer	Ja
Lydalarm for slut på tilberedning	Ja
Min. temperatur	50 °C
Maksimal temperatur	260 °C

Ekstra ovn tekniske egenskaber



Ventilatorantal	1
Netto volumen, 2. rum	35 l
Bruttovolumen, 2. rum	36 l
Ovnrum materiale	Ever Clean-emalje
Antal hylder	4
Hyldetype	Metalhylder
Antal lamper	1
Type af lamper	Glødelampe
Lys, effekt	25 W
Lågeåbning	Flap ned
Aftagelig låge	Ja
Inderlåge i fuldt glas	Ja
Aftagelige indvendig låge	Ja
Samlet antal lågeglas	3
Antal termoreflekterende lågeglas	1
Sikkerhedstermostat	Ja
Kølesystem	Tangentiel
Nettodimensioner for indvendigt rum (HxBxD)	311x206x418 mm
Temperaturstyring	Elektro-mekanisk
Bund-varmelegeme effekt	700 W
Øverste varmeelement - effekt	600 W
Grillelement - effekt	1300 W
Stor grill – effekt	1900 W
Grill-type	Elektrisk

Valg ekstra ovn

Min. temperatur	50 °C
Maksimal temperatur	245 °C

Medfølgende tilbehør hovedovn

Rist med bag- og sidestop	1	**Gitterindsats**	1
20 mm dyb plade	1	**Teleskopskinner, total udtrækning**	1
40mm dyb plade	1		

Medfølgende tilbehør ekstra ovn

Rist med bag- og sidestop	1	**Gitterindsats**	1
Bageplade, maxi ovn	1		

Elektrisk tilslutning

Elektrisk klassificering	5200 W	**Strømforsyning ledningslængde**	120 cm
Nuværende	23 A	**Ledningstype**	Ja, dobbelt- og trefaset
Spænding	220-240 V	**Frekvens**	50/60 Hz
Spænding 2 (V)	380-415 V	**Morsettiera**	5 ben
Type elektrisk kabel installeret	Ja, enkeltfaset	**Stik**	Nej

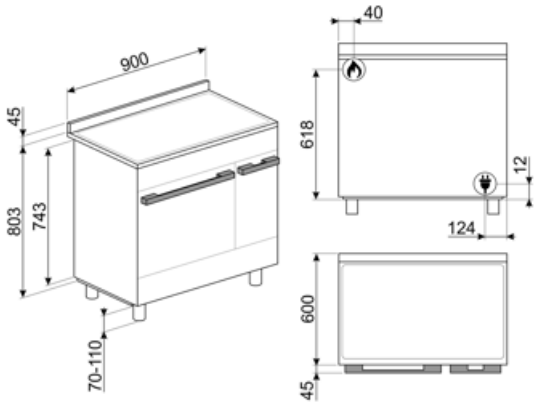

Compatible Accessories



AIRFRY2

Luftfriture bakke. Ideel til at genskabe traditionel stegning i ovnen, men med færre kalorier og mindre fedt. Det giver dig mulighed for hurtigt og enkelt at tilberede retter som pommes frites, stegte grøntsager og fisk, hvilket sikrer perfekt bruning og sprødhed.



BN620-1

Emaljeret bakke, 20 mm dyb



BNP608T

Teflonbelagt bakke, 8 mm dybde, skal placeres på gitteret



GTT

Udtrækkelige teleskop-skinner (1 niveau) Udtrækning: 433 mm Materiale: Rustfrit stål AISI 430 poleret

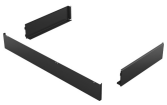

KITH900CPF9

Sokkel, 90 cm, tre sider, sort, egnet til CPF9 Portofino fritstående komfurer



KITPBX

Højdereducerende fødder (850 mm)



PALPZ

Pizzaspade med håndtag der kan foldes væk width: 315mm længde: 325 mm

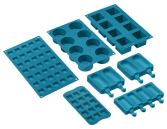

SMOLD

Sæt med 7 silikoneforme til is, ispinde, praliner, isterninger eller til portionsanretning af mad. Brugbar fra -60°C til +230°C



BBQ

Double sided plate BBQ. Suitable for recreating succulent and crispy dishes in the oven with the typical taste of grilled cooking. The ribbed side is particularly suitable for meats and cheeses. The smooth side for fish, seafood and vegetables.



BN640

Emaljeret bakke, 40 mm dyb



GTP

Delvist udtrækkelige teleskop-skinner (1 niveau) Udtrækning: 300 mm Materiale: Rustfrit stål AISI 430 poleret

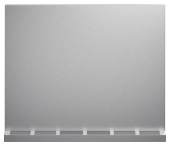

KITC9X9-1

Splashback, 90x75 cm, stainless steel, suitable for Portofino, Master and Sinfonia cookers

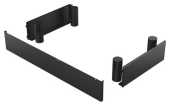

KITH95CPF9

Højdeudvidelsessæt (950 mm), passer til Portofino fritstående komfurer



KITPD

Højdeudvidelse sorte fødder (950 mm) til fritstående komfurer



SFLK1

Børnesikring



WOKGHU

Cast-Iron WOK Support

Symbols glossary



Tunge støbejernsgrydereoler: til maksimum stabilitet og styrke.



Installation i søjle: Installation i søjle



Optøning på tid: Manuel optøningsfunktion. Ved afslutningen af den indstillede varighed stopper funktionen.



Ever Clean Emalje: Ever Clean emalje påføres elektrostatisk, hjørne til hjørne og kant til kant for at forhindre revner over tid. Det er en særlig pyrolytisk emalje, der er resistent over for syrer, der ud over at være behageligt lys, fremmer større rengøring af ovnvæggene takket være dens lavere porøsitet. Den bages ved over 850 °C og polymeriseres langsomt med en videnskabeligt bestemt hastighed for at sikre ensartet dybde og styrke Ever Clean emalje skaber en upåklagelig finish både på indersiden af ovnen og på bakkerne, hvilket gør ovnens overflader utrolig lette at vedligeholde over tid, da det reducerer vedhæftningen af fedt under tilberedningen



Statisk: Traditionel madlavning egnet til tilberedning af en ret ad gangen. Ventilatoren er ikke aktiv, og varmen kommer samtidig nedenfra og ovenfra. Statisk madlavning er langsommere og mere delikat, ideel for at opnå veltilberedte og tørre retter selv indeni. Ideel til tilberedning af alle former for stege, fedt kød, brød, fyldte kager.



Varmluft: det er den perfekte funktion til at tilberede alle typer retter på en mere delikat måde. Varmen kommer fra bagsiden af ovnen og fordeles hurtigt og jævnt Ventilatoren er aktiv. Det er også ideelt til madlavning på flere niveauer uden at blande lugt og smag.



Grill: Meget intens varme kommer kun ovenfra fra et dobbelt varmeelement. Ventilatoren er ikke aktiv. Giver fremragende grill- og gratinerende resultater. Bruges i slutningen af madlavningen, giver det en ensartet bruning til retter.



Ventilatorgrill: meget intens varme kommer kun ovenfra fra et dobbelt varmeelement Ventilatoren er aktiv. Det muliggør optimal grillning af tykkeste kød. Ideel til store kødudskæringer.



A: Product drying performance, measured from A+++ to D / G depending on the product family



Luftkølesystem: for at sikre en sikker overfladetemperatur.



Triple glaslåger: Antal glaslåger.



Ventilatorassisteret bund: blandingen af ventilator og lavere varmeelement alene gør det muligt at afslutte tilberedning af mad, der allerede er tilberedt på overfladen, men ikke indeni hurtigere. Dette system anbefales at afslutte tilberedning af mad, der allerede er godt tilberedt på overfladen, men ikke indeni, hvilket derfor kræver en moderat højere varme. Ideel til enhver form for mad.



Base: varmen kommer kun fra bunden af ovnrummet. Ventilatoren er ikke aktiv. Ideel til søde og salte tærter og pizzaer. Designet til at fuldføre madlavning og gøre maden mere sprød Dette symbol i gasovne angiver gasbrænderen.



ECO: tilberedning med lavt energiforbrug: denne funktion er særligt velegnet til madlavning på en enkelt hylde med lavt energiforbrug. Det anbefales til alle typer mad undtagen dem, der kan generere meget fugt (f.eks. grøntsager). For at opnå maksimal energibesparelse og reducere tid anbefales det at sætte maden i ovnen uden at forvarme ovnrummet



Halv grill: Til hurtig madlavning og bruning af mad. De bedste resultater opnås ved at bruge den øverste hylde til små genstande, de nederste hylder til større, såsom koteletter eller pølser. Med halv grill genereres kun varme i midten af legemet, så det er ideelt til mindre mængder.



Lys

Turbo: varmen kommer fra 3 retninger: over, under og fra bagsiden af ovnen Ventilatoren er aktiv. Det giver mulighed for hurtig madlavning, selv på flere hylder uden at blande aromaerne. Ideel til store mængder eller fødevarer, der kræver intens tilberedning.

Glasset på inderlågen: kan fjernes med få hurtige bevægelser for rengøring.

Automatisk åbning: nogle modeller har automatisk åbning af lågen, når cyklussen er færdig, hvilket er en perfekt løsning til håndtagsløse køkkenenheder, da der ikke er behov for et håndtag. Af sikkerhedsmæssige årsager låser lågen automatisk når maskinen er i brug for at undgå, at den åbnes utilsigtet.

Ovnrummet har 5 forskellige tilberedningsniveauer.

Elektronisk betjening: Giver dig mulighed for at opretholde temperaturen inde i ovnen med nøjagtigheden 2-3 °C. Dette gør det muligt at tilberede måltider, der er meget følsomme over for temperaturændringer, såsom kager, souffles, buddinger.

Vapor Clean: En simpel rengøringsfunktion, der bruger damp til at løsne aflejringer i ovnrummet.

Kapaciteten angiver mængden af anvendelig plads i ovnrummet i liter.

Knapbetjening

Inderlåge i ren glas: Inderlåge i ren glas, en enkelt flad overflade, som er nem at holde ren.

Sidelys: To modstående sidelygter øger synligheden inde i ovnen.

Ovnrummet har 4 forskellige tilberedningsniveauer.

Teleskopskinner tillader at retten trækkes ud så man kan holde øje med den uden at tage den helt ud af ovnen.

Ultra hurtige brændere: Kraftige ultrahurtige brændere tilbyder op til 5kW effekt.

Kapaciteten angiver mængden af anvendelig plads i ovnrummet i liter.

4.3 tommer skærm med LED-teknologi, brugervenlighed med drejeknapper + 3 touch-taster

Benefit (TT)

Gaskomfur

Gas giver permanent kontrol over varmekilden, og temperaturændringen er øjeblikkelig

Udstyret med et termoelement afbrydes gasforsyningen, hvis flammen slukkes, for større sikkerhed.

Damprens

Ved at indsætte vand i en fordybning i bunden af hulrummet dannes damp, som blødgør resterne og letter deres fjernelse

Ved at indsætte vand i en fordybning i bunden af hulrummet dannes der damp, som blødgør resterne og letter deres fjernelse.

Trykknapper

Nem og intuitiv timerindstilling med et enkelt tryk

Opbevaringsrum

Mere plads takket være det nederste rum, ideel til opbevaring af tilbehør eller køkkenredskaber

Ægte varmluft

Den bedste madlavningsydelse garanteret af ventileret cirkulært flow

Flere ventilatorer og varmeelementer garanterer den perfekte aerodynamiske varmestrøm, hvilket muliggør homogen og hurtigere tilberedning inde i hulrummet.

Flerniveaus madlavning

Flere tilberedningsniveauer giver maksimal brugsfleksibilitet

Flerniveaus halogenlys

Indvendig halogenbelysning på forskellige niveauer garanterer fremragende synlighed

Aftageligt indvendigt glas

Indvendige lågeglas er let aftagelige for fuldstændig rengøring

Tangentiel køling

Nyt kølesystem med tangentiel ventilator og luftstrøm fra lågen til stænkplade

Elektronisk styring

Elektronisk styring til rettidig temperaturstyring og varmeensartethed

Teleskop-skinner

Nem udsugning og sikker isætning af bakker i ovnen takket være teleskopskinner

Justerbar højde

Komfuret flugter med arbejdsområdet takket være justerbare fødder

Isotermisk hulrum

Den bedste madlavningsydelse ved den højeste energieffektivitet

AirFry (AIRFRY valgfrit tilbehør)

Lettere og mere smagfuld mad takket være airfry-kurv (valgfrit tilbehør)

Kold låge

Under enhver funktion er det udvendige lågeglas koldt, så man undgår risiko for forbrændinger

Pizzasten (valgfrit tilbehør)

Bagning med ildfast sten til bløde og sprøde pizza- og gærprodukter (STONE valgfrit tilbehør)

BBQ (valgfrit tilbehør)

Tilberedning med grill direkte i ovnen med den dobbeltsidede grill (BBQ tilbehør)

Enkelt turbine

Ovnen har en ventilator udstyret med et cirkulært varmeelement, der tillader madlavning med roterende varme