CPF92IMBL

Bredd	90x60 cm
Antal ugnar med energideklaration	2
Kavitetens värmekälla	Elektrisk
Typ av häll	Induktionshäll
Huvudugn, typ	Termoventilerad ugn
Typ av extraugn	Statisk
Rengöringssystem huvudugn	Vapor Clean
EAN-kod	8017709300388
Energiklass	A
Energiklass, andra ugnen	A



Estetisk linje

Design	Planmonterad
Ytbehandling kontrollpanel	Rostfritt stål
Estetik	Portofino
Logotyp	Assembled st/steel
Färg	Svart
Position logga	Panel under ugnen
Färg på ram runt häll	Rostfritt stål
Typ av kontroller	Vred
Kontrollvred	Smeg Portofino
Färg på vred	Rostfritt stål

Antal vred	8
Färg screentryck	Silver
Typ av display	Touch
Lucka	Med panel
Typ av ugnsglas	Grå
Ugnshandtag	Smeg Portofino
Färg på handtag	Svart
Ugnsutrymme	Dörr
Stödfötter	Svart

Program/funktioner

Antal tillagningsfunktioner	7

Traditionella tillagningsfunktioner

- Statisk
- Fläktassisterad
- Varmluft
- Eco
- Stor grill
- Fläkt + grill (stor)
- Fläktassisterad undervärme

Övriga funktioner

 Tidsstyrd upptining

Rengöringsfunktioner

 Vapor Clean

Program/funktioner - extraugn

Tillagningsfunktioner i ugn 2 3

Traditionella ugnsfunktioner i ugn 2

 Statisk

 Liten grill

 Undervärme

Tekniska egenskaper - häll

Totalt antal kokzoner 5

Vänster fram - Induktion Multizon - 2.10 kW - Booster 2.30 kW - 21.0x19.0 cm
Vänster bak - Induktion Multizon - 1.60 kW - Booster 1.85 kW - 21.0x19.0 cm
Mitten - Induktion-enkel - 2.30 kW - Booster 3.00 kW - Ø 27.0 cm
Höger bak - Induktion-enkel - 1.20 kW - Booster 1.40 kW - Ø 18.0 cm
Höger fram - Induktion-enkel - 2.30 kW - Booster 3.00 kW - Ø 21.0 cm

Antal flexibla zoner 1

Tekniska specifikationer - huvudugn



Antal ljuskällor	1
Antal fläktar	1
Nettovolym 1:a ugn	70 l
Bruttovolym 1:a ugn	79 l
Material ugn	Ever Clean emalj
Antal hyllplan	5
Typ av hyllplan	Metallstegar
Typ av ljuskälla	Halogenlampor
Effekt lampa	40 W
Programmering av tillagningstid	Start/stopp
Ljuset aktiveras när luckan öppnas	Ja
Luckhängning	Underhängd
Avgtagbar lucka	Ja
Innerlucka i helglas	Ja
Avtagbar innerlucka	Ja
Antal glas i ugnsluckan	3
Antal värmereflekterande glas i lucka	2
Säkerhetstermostat	Ja
Kylsystem	Tangentialt
Nettomått på ugnens insida (HxBxD)	360X460X425 mm
Inställning av temperatur	Elektroniskt
Effekt undervärme	1200 W
Effekt övervärme	1000 W
Grillelement	1700 W
Värmeelement bred grill - effekt	2 700 W
Effekt varmluftselement	2 000 W
Typ av grill	Elektrisk

Alternativ för huvudugn

Timer	Ja	**Min temperatur**	50 °C
Koktidslarm	Ja	**Max temperatur**	260 °C

Tekniska specifikationer - extraugn



Antal fläktar	1	**Avtagbar innerlucka**	Ja
Nettovolym 2:a ugn	35 l	**Antal glas i ugnslucka**	3
Bruttovolym 2:a ugn	36 l	**Antal värmereflekterande glas i lucka**	2
Material ugn	Ever Clean emalj		
Antal hyllplan	4	**Skyddstermostat**	Ja
Typ av hyllplan	Metallstegar	**Kylsystem**	Tangential
Antal ljuskällor	1	**Nettomått på ugnens insida (HxBxD)**	311x206x418 mm
Typ av ljuskälla	Glödlampa	**Temperatur**	Elektromekaniskt
Effekt lampa	25 W	**Undervärme - effekt**	700 W
Luckhängning	Underhängd	**Övervärme - effekt**	600 W
Avtagbar lucka	Ja	**Grillelement**	1300 W
Innerlucka i helglas	Ja	**Stor grill - effekt**	1900 W
		Typ av grill	Elektrisk

Alternativ för extraugn

Minimum temperatur	50 °C	**Maximum temperatur**	245 °C

Standardtillbehör - huvudugn och häll



Galler med bakre stopp	1	**Ugnsgaller**	1
Ugnsplåt 20 mm	1	**Fullt utdragbara teleskopskenor**	1
Ugnsplåt, 40 mm	1		

Standardtillbehör - extraugn

Galler med bakre stopp	1	**Galler till plåt**	1
Ugnsplåt	1		

Elektrisk anslutning

Anslutningseffekt	11000 W	**Typ av sladd**	Ja, 2- och 3-fas
Ström	33 A	**Frekvens**	50/60 Hz
Spänning	220-240 V	**Typ av kopplingsplint**	5 Polig
Spänning (V)	380-415 V	**Typ av kontakt**	Nej

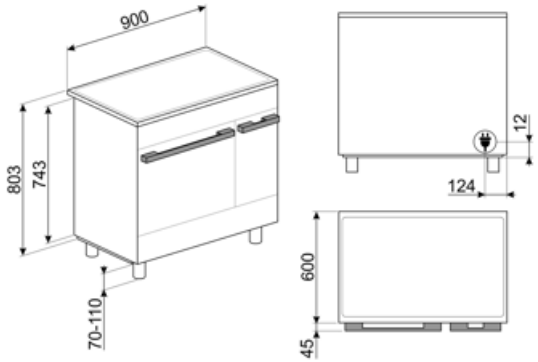
900
803
743
70-110
12
124
600
45

Kompatibela Tillbehör



AIRFRY2

Luftfritösplåt Perfekt för att skapa traditionell fritering i ugnen, men med mindre kalorier och mindre fett. Med denna funktion går det snabbt och enkelt att laga till maträtter som pommes frites, friterade grönsaker och fisk och garantera perfekt bryning och knaprighet.



BBQ

Dubbelsidig grillplatta. Lämplig för att återskapa saftiga och krispiga rätter i ugnen med den typiska smaken av grillad matlagning. Den räfflade sidan är särskilt lämplig för kött och ostar. Den släta sidan för fisk, skaldjur och grönsaker.



BN620-1

Emaljerad plåt för 60 och 45cm ugnar. Djup: 20 mm. Idealisk för tillagning av huvudrätter och smakfulla desserter för att nå maximalt resultat avseende tillagning och smak.



BN640

Emaljerad plåt för 60 och 45cm ugnar. Djup: 40mm. Perfekt för huvudrätter som stekar och fisk för att behålla vätskan i maten. Också idealisk för exprementering av lättare krispigare tillbehör.



BNP608T

Teflonbelagd bakplåt, 8mm djup. Placeras på ugnsgaller.



GRILLPLATE

Universell grillplatta för induktions-, gas- och glaskeramikspisar samt för elektriska spisar. Non-stick-beläggning som är perfekt för tillagning av kött, ost och grönsaker. Mått: 410 x 240 mm.



GTP

Delvis utdragbara teleskopskenor (1 nivå) Utdragning: 300 mm Material: Rostfritt stål AISI 430 polerat



GTT

Helt utdragbara teleskopskenor (1 nivå) Utdragning: 433 mm Material: Rostfritt stål AISI 430 polerat

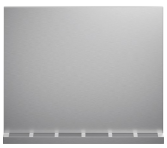

KITC9X9-1

Stänkskydd 90x75cm rostfritt stål



KITH900CPF9

Sockel, 90 cm, tre sidor, svart passar CPF9 Portofino-spisar

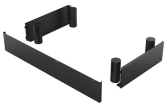

KITH95CPF9

Höjningskit (950 mm), passar Portofino-spisar



KITPBX

Ben till Spisar 45-60mm, Rostfritt stål passar till Classic och Portofinospisar



KITPD

Förhöjning (95cm) för spisar. Svart



KITSB9MB



SCRP

Hällskrapa för keramiska hällar



SFLK1

Luckspärr till inbyggnadsugnar

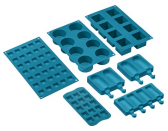

SMOLD

7st silikonformar för glass, isglass, praliner, iskuber, eller matportioner. Klarar temperaturer från -60°C till +230°C



TPKPLATE

Universell platta för induktions-, gas- och glaskeramikspisar samt för elektriska spisar. Non-stick-beläggning som är perfekt för tillagning av fisk, ägg och grönsaker. Mått: 410 x 240 mm.

Symbols glossary



A: Product drying performance, measured from A+++ to D / G depending on the product family



Luftkylsystem: för att säkerställa en säker yttemperatur.



3 Skikt glas i luckan



Emaljinteriör: Emaljinteriören i alla Smeg-ugnar har ett unik beläggning som hjälper till att hålla inredningen ren genom att minska mängden matfett som fastnar.



Fläkt med övre och nedre element: Elementen i kombination med fläkten bidrar till att ge mer jämn värme, en liknande metod som konventionell tillagning, så förvärmning krävs. Mest lämplig för föremål som kräver långsam tillagning



Bas: värmen kommer endast från ugnsutrymmes nederdel. Fläkten är inte aktiv. Perfekt för söta och salta pajer, smulpajer och pizzor. Utformad för att göra maten knaprigare. I gasugnar indikerar den här symbolen gasbrännaren.



ECO: Kombinationen av grill, fläkt och undervärme är särskilt lämplig för tillagning av små mängder mat.



Halv grill: För snabb tillagning och bryning av mat. Bäst resultat uppnås vid användning av den övre delen av ugnen för mindre livsmedel och de nedre delarna av ugnen för större saker som kotletter eller korvar. Eftersom värmen endast genereras i mitten av elementet vid användning av Halv grill, så är den här funktionen perfekt för mindre kvantiteter.



Belysning



Installation i stapel



Tina efter tid: med denna funktion bestäms tiden för upptining av livsmedel automatiskt.



ECO-logic: alternativet låter dig begränsa apparatens energianvändning med verklig energibesparing.



Bas med fläktfunktion: enbart kombinationen av fläkt och nedre värmeelement gör det möjligt att snabbare avsluta tillagningen av rätter som redan tillagats på ytan men inte inuti. Detta system rekommenderas för att avsluta tillagningen av livsmedel som redan är väl tillagade på ytan men inte på insidan och som därför kräver en måttligt högre värme. Perfekt för alla typer av maträtter.



Endast övre och nedre element: en traditionell tillagningsmetod som passar bäst för enstaka maträtter i mitten av ugnen. den övre delen av ugnen kommer alltid att vara hetast. Perfekt för stek, fruktkakor, bröd etc.



Varmluft: Kombinationen av fläkten och det ringelementet runt det ger en varmluftstillagning. Detta ger många fördelar inklusive ingen förvärmning om tillagningstiden är mer än 20 minuter, ingen smaköverföring vid tillagning av olika livsmedel samtidigt, mindre energi och kortare tillagningstider. Bra för alla typer av mat.



Grillelement: Användning av grill ger utmärkta resultat vid tillagning av kött av medelstora och små portioner, speciellt i kombination med ett grillspett (där det är möjligt). Perfekt även för tillagning av korv och bacon.



Fläkt med grillelement: Fläkten minskar den heta värmen från grillen, vilket ger en utmärkt metod för att grilla olika livsmedel, kotletter, biffar, korv etc., vilket ger jämn yta och värmefördelning utan att torka ut maten. De två översta nivåerna som rekommenderas för användning och den nedre delen av ugnen kan användas för att hålla föremålen varma samtidigt, en utmärkt möjlighet när du lagar en grillad frukost. Halvgrill (endast mittdel) är perfekt för små mängder mat.



Induktion: Funktionen i dessa hällar bygger på principen om elektromagnetisk induktion. Värmen genereras direkt i botten av pannan.

Innerlucka helt i glas: Innerlucka helt i glas, en enda flat yta som är enkel att hålla ren.

Innerluckan i glas: kan enkelt avlägsnas för rengöring.

Sidobelysning: Två lampor på motsatta sidor ökar synligheten inne i ugnen.

Automatisk öppning: Vissa modeller har en lucka som öppnas automatiskt när cykeln är slut. Detta är en perfekt lösning för köksenheter utan handtag eftersom inget handtag behövs. Av säkerhetsskäl låses luckan automatiskt när maskinen är i drift så att den inte kan öppnas oavsiktligt.

Ugnsutrymmet har 4 olika matlagningsnivåer.

Ugnsutrymmet har 5 olika matlagningsnivåer.

Teleskopskenor: gör det möjligt att dra ut rätten och kontrollera den, utan att behöva ta ut den helt från ugnen.

Elektronisk kontroll: Gör det möjligt att bevara temperaturen inne i ugnen med en precision på 2–3 °C. Därmed går det att tillaga måltider som är väldigt känsliga för temperaturförändringar, som mjuka kakor, suffléer och puddingar.

Ångrengöring: en enkel rengöringsfunktion som använder ånga för att lösgöra avlagringar i ugnsutrymmet.

Kapaciteten anger mängden användbart utrymme i ugnsutrymmet, i liter.

Kapaciteten anger mängden användbart utrymme i ugnsutrymmet, i liter.

4,3-Tumsdisplay med LED-teknologi, användbarhet med rattar + 3 pekknappar

Kontrollvred

Automatisk sammankoppling för större yta

Benefit (TT)

Induktionsspis

Induktion ger snabb matlagning och noggrann temperaturkontroll

Tack vare användning av lämpliga kokkärl är induktion enkelt att använda och upprätthålla, säkert och responsivt.

Vapor Clean

Genom att fylla på vatten i en fördjupning i botten av kaviteten genereras ånga. Ångan mjukgör resterna och gör det enklare att avlägsna dem.

Genom att fylla på vatten i en fördjupning i botten av kaviteten genereras ånga. Ångan mjukgör resterna och gör det enklare att avlägsna dem.

Pekkontroll

Enkel och intuitiv timerinställning med en enda beröring

Förvaringsutrymme

Mer plats tack vare det nedre utrymmet som är perfekt för att förvara tillbehör eller köksredskap

Sann konvektion

De bästa matlagningsresultaten garanteras tack vare ventilerat, cirkulärt flöde

Flera fläktar och värmeelement garanterar ett perfekt, aerodynamiskt värmeflöde vilket möjliggör en homogen och snabbare tillagning inne i ugnskaviteten.

Matlagning på flera nivåer

Flera matlagningsnivåer möjliggör maximal användningsflexibilitet

Halogenbelysning på flera nivåer

Intern halogenbelysning på olika nivåer försäkrar utmärkt synlighet

Borttagbart innerglas

Luckans inre glas är enkla att ta bort för komplett rengöring

Tangentiell kylning

Nytt kylsystem med tvärströmsfläkt och luftflöde från luckan till stänkskyddet

Elektronisk kontroll

Elektronisk kontroll ger precis temperaturhantering och en jämn värme

Teleskopskenor

Enkelt uttag och säker insättning av bleck i ugnen tack vare teleskopskenor

Justerbar höjd

Spishäll i samma plan som köksbänken, tack vare justerbara fötter

Isotermisk kavitet

Den bästa matlagningsprestandan vid högsta energieffektivitet

AirFry (LUFTFRITÖS valfritt tillbehör)

Lättare och mer smakrik mat tack vare luftfritöskorgen (valfritt tillbehör)

Kall lucka

Det yttre glaset i luckan är kallt under alla funktioner, vilket undviker alla typer av brännskador

Pizzasten (alternativt tillbehör)

Baka med pizzasten och få mjuka, knapriga pizzor och jästprodukter (STEN valfritt tillbehör)

Grill (valfritt tillbehör)

Grilla direkt i ugnen med den dubbelsidiga grillen (Grill är ett valfritt tillbehör)

Enkel turbin

Ugnen har en fläkt utrustad med ett cirkulärt värmeelement vilket möjliggör matlagning med roterande värme