CPF9GPX

Rozmiar	90x60 cm
Liczba komór z etykietą energetyczną	1
Cavity heat source	Elektro
Rodzaj płyty	Gazowa
Typ głownego piekarnika	Termoobieg
Sposób czyszczenia	Pirolityczny
Kod EAN	8017709225780
Klasa efektywności energetycznej	A+



Linia wzornicza

Design	Flush fit
Wykończenie panelu sterowania	Stal nierdzewna odporna na powstawanie odcisków palców
Linia wzornicza	Portofino
Logo	Assembled st/steel
Kolor	Stal nierdzewna
Położenie logo	Panel poniżej piekarnika
Wykończenie	Satynowany
Tylny panel	Tak
Kolor płyty kuchennej	Stal nierdzewna
Materiał rusztów	Żeliwo
Rodzaj sterowania	Pokrętła
Pokrętła	Smeg Portofino
Kolor pokręteł	Stal nierdzewna
Liczba pokręteł	8
Kolor nadruku	Czarny
Wyświetlacz	TFT
Drzwi	Z panelem
Rodzaj szkła piekarnika	Szary
Uchwyt	Smeg Portofino
Kolor uchwytu	Stal nierdzewna szczotkowana
Schowek	Push pull
Nóżki	Czarny
Cokół	Czarny

Programy / Funkcje

Liczba funkcji pieczenia	10

Funkcje pieczenia

- Grzałka górna i dolna
- Obieg powietrza
- Termoobieg
- Turbo
- ECO
- Mały grill
- Duży grill
- Grill + obieg powietrza
- Grzałka dolna
- Grzałka dolna + obieg powietrza

Pozostałe funkcje

- Rozmrażanie przez podanie czasu
- Rozmrażanie przez podanie wagi
- Wyrastanie ciasta
- Szabat

Funkcje czyszczenia

- Piroliza
- Eco piroliza

Programy automatyczne 20

Charakterystyka techniczna - Płyta

UR

Liczba wszystkich stref grzejnych 6

Przedni lewy - Gaz - Ultra szybki (podwójny) - 4.20 kW
Tylny lewy - Gaz - Pomocniczy - 1.00 kW
Przedni centralny - Gaz - Pomocniczy - 1.00 kW
Tylny centralny - Gaz - Średnio szybki - 1.80 kW
Przedni prawy - Gaz - Średnio szybki - 1.80 kW
Tylny prawy - Gaz - Szybki - 3.00 kW

Rodzaj palników gazowych	Standardowe	**Zabezpieczenie przeciwwypływowe gazu**	Tak
Zapalarka elektryczna zintegrowana w pokrętle	Tak	**Nakładki na palniki**	Emaliowane, czarny mat

Charakterystyka techniczna - Główny piekarnik

Liczba źródeł oświetlenia	2	**Liczba szyb w drzwiach**	4
Liczba wentylatorów	3	**Zimne drzwi**	3

Pojemność netto	115 l
Pojemność brutto	129 l
Materiał wewnętrznej komory	Emalia Ever Clean
Liczba poziomów pieczenia	5
Rodzaj prowadnic	Prowadnice metalowe
Rodzaj oświetlenia	Halogenowe
Moc oświetlenia	40 W
Programator czasu gotowania	Start i Stop
Oświetlenie przy otwartych drzwiach	Tak
Otwieranie drzwi	Do dołu
Łatwy demontaż drzwi piekarnika	Tak
W pełni przeszklona wewnętrzna powierzchnia drzwi	Tak
Łatwy demontaż wewnętrznej szyby drzwi piekarnika	Tak
Termostat bezpieczeństwa	Tak
Automatyczne wyłączenie elementów grzejnych po otwarciu drzwi	Tak
System chłodzący	Statyczny
Blokada drzwi podczas czyszczenia pirolitycznego	Tak
Wymiary wnętrza komory (wxsxg)	371x724x418 mm
Kontrola temperatury	Elektroniczny
Moc grzałki dolnej	1700 W
Moc grzałki górnej	1200 W
Moc grzałki grilla	1700 W
Moc dużego grilla	2900 W
Moc grzałki pierścieniowej	2 x 1850 W
Rodzaj grilla	Elektryczny
Zawiasy Soft Close	Tak

Opcje głównego piekarnika

Timer	Tak
Sygnał dźwiękowy zakończenia pieczenia	Tak
Minimalna temperatura	50 °C
Maksymalna temperatura	260 °C

Akcesoria w standardzie Główny piekarnik



Metalowe drabinki boczne	1
Blacha do pieczenia 20mm	1
Głęboka blacha emaliowana (40 mm)	1
Ruszt do blachy	1
Prowadnice teleskopowe z częściowym wysuwem	1

Podłączenie elektryczne

Moc przyłączeniowa	4000 W
Natężenie prądu (A)	18 A
Napięcie	220-240 V
Napięcie 2 (V)	380-415 V
Electric cable	Tak, jednofazowy
Przewód testowy	Tak, jednofazowy
Dodatkowe możliwości podłączenia	Tak, dwu- i trójfazowe
Częstotliwość	50/60 Hz
Puszka elektroinstalacyjna	5 biegunowy
Wtyczka	Nie

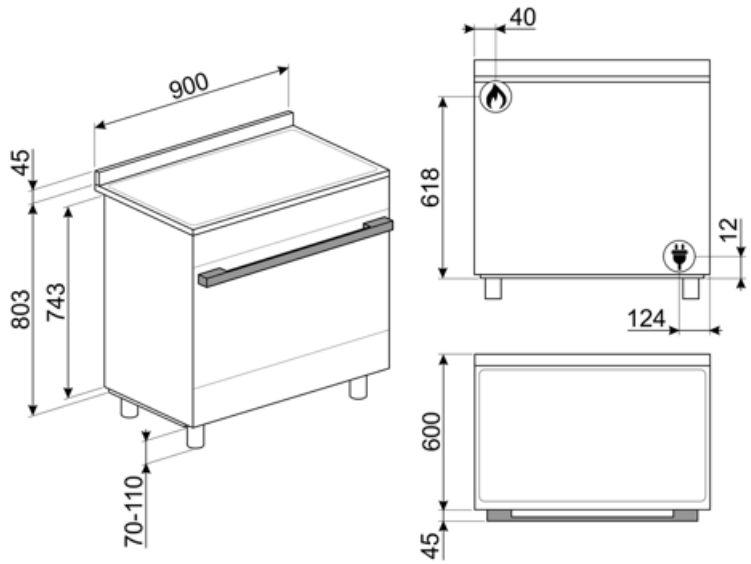
900
45
803
743
70-110
40
618
12
124
600
45

Kompatybilne Akcesoria



AIRFRY9

Ruszt AIRFRY. Idealny do stworzenia tradycyjnego smażenia w piekarniku, ale z mniejszą ilością kalorii i tłuszczu. Pozwala szybko i prosto przyrządzić takie potrawy jak frytki, smażone warzywa i ryby, zapewniając idealne zbrązowienie i chrupkość.



BBQ9

teflon-coated aluminum grid for 90 cm cavity



BN920

Enamelled tray 90cm cavity, 20mm deep



BN940

Enamelled tray 90 cm, 40 mm deep



GTP

Prowadnice teleskopowe z częściowym wysuwem (1 poziom) Wysuw: 300 mm Materiał: Stal nierdzewna AISI 304, polerowana



GTT

Prowadnice teleskopowe z pełnym wysuwem (1 poziom). Wysuw: 433 mm. Materiał: Stal nierdzewna AISI 304, polerowana.



KIT600CPF9P

Listwa maskująca do tylnej strony płyty grzewczej, do kuchni wolnostojącej z pyrolizą 90 cm Portofino

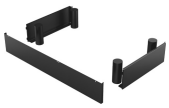

KITH95CPF9

Zestaw do zwiększania wysokości (950 mm), trzy strony, czarny z nóżkami



KITPBX

Nóżki zmniejszające wysokość (84,5-85,6 cm)

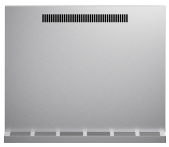

KITPC9X9

Płyta przeciwtłuszczowa, 90 cm, do kuchni wolnostojącej z pyrolizą Portofino i Symfonia



KITPD

Nóżki do zwiększania wysokości (950 mm), do kuchni wolnostojącej, czarny



PALPZ

Łopata do pizzy ze składaną rączką. Wymiary (SxG): 31,5x32,5 cm. Łatwa i wygodna w użyciu i przechowywaniu. Idealna do serwowania pizzy, chleba i wyśmienitych ciast w bezpieczny i profesjonalny sposób.



SFLK1

Blokada bezpieczeństwa

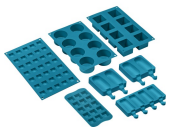

SMOLD

Zestaw 7 silikonowych foremek do lodów, lodowych lizaków, pralin, kostek lodu lub do porcjowania żywności. Możliwość stosowania od -60°C do +230°C

Słowniczek oznaczeń



Technologia 3 wentylatorów: piekarnik został wyposażony w system 3. wentylatorów, który w połączeniu ze zwiększoną mocą pozwala na osiągnięcie doskonałych rezultatów pieczenia.



A+: Klasa efektywności energetycznej, mierzona od A+++ do G, w zależności od rodziny produktów.



Sterowanie pokrętłami



Rozmrażanie przez podanie czasu: Funkcja ręcznego rozmrażania. Po zakończeniu ustawionego czasu trwania funkcja zatrzymuje się.



Wyświetlacz CompactScreen



Emalia Ever Clean: Emalia Ever Clean nakładana jest elektrostatycznie, narożnik do narożnika i krawędź do krawędzi, co zapobiega powstawaniu rys i pęknięć z upływem czasu. Jest to szczególna emalia pirolityczna, oporna na działanie kwasów, która oprócz przyjemnego blasku, dzięki mniejszej porowatości, sprzyja łatwiejszemu czyszczeniu ścian piekarnika. Jest ona wypalana w temperaturze ponad 850°C i powoli polimeryzowana w naukowo ustalonym tempie, aby zapewnić jednolitą głębokość i wytrzymałość Emalia Ever Clean tworzy nienaganne wykończenie zarówno wewnątrz piekarnika, jak i na blachach, sprawiając, że powierzchnie piekarnika są niezwykle łatwe w utrzymaniu przez długi czas, ponieważ ogranicza przywieranie tłuszczu podczas gotowania.



Obieg powietrza + grzałka dolna



Grzałka górna i dolna



Termoobieg



Grill



Grill z obiegiem powietrza: bardzo intensywne ciepło pochodzące tylko z góry z podwójnego elementu grzewczego. Wentylator jest aktywny. Umożliwia optymalne grillowanie najgrubszych mięs. Idealny do dużych kawałków mięsa.



Wytrzymałe żeliwne ruszty: dla maksymalnej stabilności i wytrzymałości.



Instalacja w kolumnie



Obwodowy system chłodzący



Rozmrażanie przez podanie wagi: Automatyczna funkcja rozmrażania pozwalająca na wybranie rodzaju oraz wagi produktu. Dzięki temu piekarnik automatycznie dobiera czas trwania programu.



Liczba szyb w drzwiach: 4 szyby



Powłoka zapobiegająca powstawaniu odcisków palców: W większości naszych urządzeń stosowana jest, przy użyciu specjalnej technologii, powłoka zapobiegająca pozostawianie odcisków palców na powierzchni stali nierdzewnej.



Obieg powietrza + grzałka górna i dolna



Grzałka dolna



Eco



Mały grill



Turbo

W pełni szklana wewnętrzna powierzchnia drzwi. Rozwiązanie to pozwala utrzymać wewnętrzną część drzwi piekarnika w idealnej czystości.

Demontowalne wewnętrzne szkło drzwi: Łatwy demontaż wewnętrznego szkła drzwi znacznie ułatwia utrzymanie urządzenia w czystości.

Światła boczne: Dwa przeciwległe światła boczne zwiększają widoczność wewnątrz piekarnika.

Automatyczne otwieranie: niektóre modele mają automatycznie otwierane drzwi po zakończeniu cyklu, co jest doskonałym rozwiązaniem dla kuchni bez uchwytów, ponieważ nie jest potrzebny żaden uchwyt. Ze względów bezpieczeństwa drzwi blokują się automatycznie, gdy urządzenie jest w użyciu, aby uniknąć ich przypadkowego otwarcia.

PIROLIZA - FUNKCJA AUTOMATYCZNEGO CZYSZCZENIA: piekarnik nagrzewa się do temperatury zbliżającej się do 500°C i zwęgla tłuszcz oraz resztki jedzenia w drobny popiół, który można łatwo wytrzeć wilgotną szmatką. Przy tak wysokiej temperaturze, drzwi blokują się automatycznie dla bezpieczeństwa, podczas gdy temperatura drzwi pozostaje bezpieczna w dotyku. Funkcja regulowana przez użytkownika w oparciu o poziom zabrudzeń obecnych w piekarniku.

Piroliza eco: Funkcję czyszczenia pirolitycznego Eco można wybrać w przypadku, gdy w piekarniku występuje lżejsze nagromadzenie zanieczyszczeń. Czas działania tej funkcji wynosi maksymalnie 1,5 godziny.

Wyrastanie ciasta: W piekarniku utrzymywana jest temperatura 40°C, która stwarza idealne warunki do wyrastania ciasta.

Szabat: Ta funkcja pozwala na pieczenie potraw respektując zasady żydowskiego święta szabat.

Komora piekarnika posiada pięć poziomów.

Soft close: wszystkie modele wyposażone są w zaawansowaną funkcję płynnego zamykania drzwi, dzięki której urządzenie zamyka się płynnie i cicho.

Prowadnice teleskopowe: Łatwe w instalacji prowadnice teleskopowe znacznie ułatwiają wyciąganie potraw z piekarnika.

Elektroniczne sterowanie temperaturą: Funkcja pozwala na utrzymanie temperatury we wnętrzu piekarnika w granicach o tolerancji 2-3 °C. Umożliwia to przyrządzenie dań wrażliwych na zmiany temperatury np. ciast, sufletów lub puddingów.

Potężne palniki ultra rapid oferują do 5 kW mocy.

Pojemność 115 l