CPF9GPYW

Bredd	90x60 cm
Antal ugnar med energideklaration	1
Kavitetens värmekälla	Elektrisk
Typ av häll	Gashäll
Huvudugn, typ	Termoventilerad ugn
Rengöringssystem huvudugn	Pyrolys
EAN-kod	8017709229375
Energiklass	A+



Estetisk linje

Design	Planmonterad
Ytbehandling kontrollpanel	Rostfritt stål
Estetik	Portofino
Logotyp	Assembled st/steel
Färg	Gul
Position logga	Panel under ugnen
Bakkantslist	Ja
Färg på ram runt häll	Rostfritt stål
Typ av pannställ	Gjutjärn
Typ av kontroller	Vred
Kontrollvred	Smeg Portofino
Färg på vred	Rostfritt stål
Antal vred	8
Färg screentryck	Svart
Typ av display	TFT
Lucka	Med panel
Typ av ugnsglas	Grå
Ugnshandtag	Smeg Portofino
Färg på handtag	färgad
Ugnsutrymme	Push-pull
Stödfötter	Svart
Sockel	Svart

Program/funktioner

Antal tillagningsfunktioner	10

Traditionella tillagningsfunktioner

- Statisk
- Fläktassisterad
- Varmluft
- Snabb
- Eco
- Liten grill
- Stor grill
- Fläkt + grill (stor)
- Undervärme
- Fläktassisterad undervärme

Övriga funktioner

- Tidsstyrd upptining
- Viktstyrd upptining
- Jäsning
- Helginställning

Rengöringsfunktioner

- Pyrolys
- Pyrolys eco

Automatiska program	20

Tekniska egenskaper - häll

UR

Totalt antal kokzoner 6

Vänster fram - Gas-2 URP (dubbel) - 4.20 kW
Vänster bak - Gas -AUX - 1.00 kW
Mitten fram - Gas -AUX - 1.00 kW
Mitten bak - Gas- SRD - 1.80 kW
Höger fram - Gas- SRD - 1.80 kW
Höger bak - Gas- RP - 3.00 kW

Brännare	Standard	**Säkerhetsventiler**	Ja
Aktivering av gas via vred	Ja	**Brännarlock**	Svart matt emalj

Tekniska specifikationer - huvudugn

Antal ljuskällor	2	**Antal glas i ugnsluckan**	4
Antal fläktar	3	**Antal värmereflekterande glas i lucka**	3
Nettovolym 1:a ugn	115 l		
Bruttovolym 1:a ugn	129 l	**Säkerhetstermostat**	Ja
Material ugn	Ever Clean emalj	**Värmeelement stängs av vid öppning av ugnsluckan**	Ja
Antal hyllplan	5		
Typ av hyllplan	Metallstegar		
Typ av ljuskälla	Halogenlampor	**Kylsystem**	Tangentialt
Effekt lampa	40 W		

Programmering av tillagningstid	Start/stopp	**Luckan är låst under pyrolytisk rengöring**	Ja
Ljuset aktiveras när luckan öppnas	Ja	**Nettomått på ugnens insida (HxBxD)**	371x724x418 mm
Luckhängning	Underhängd	**Inställning av temperatur**	Elektroniskt
Avgtagbar lucka	Ja	**Effekt undervärme**	1700 W
Innerlucka i helglas	Ja	**Effekt övervärme**	1200 W
Avtagbar innerlucka	Ja	**Grillelement**	1700 W
		Värmeelement bred grill - effekt	2 900 W
		Effekt varmluftselement	2 x 1 850 W
		Typ av grill	Elektrisk
		Soft close-system	Ja

Alternativ för huvudugn

Timer	Ja	**Min temperatur**	50 °C
Koktidslarm	Ja	**Max temperatur**	260 °C

Standardtillbehör - huvudugn och häll



Galler med bakre stopp	1	**Ugnsgaller**	1
Ugnsplåt 20 mm	1	**Delvis utdragbara teleskopskenor**	1
Ugnsplåt, 40 mm	1		

Elektrisk anslutning

Anslutningseffekt	4000 W	**Testkabel**	Ja
Ström	18 A	**Typ av sladd**	Ja, 2- och 3-fas
Spänning	220-240 V	**Frekvens**	50/60 Hz
Spänning (V)	380-415 V	**Typ av kopplingsplint**	5 Polig
Typ av elkabel som installerats	Ja, 1-fas	**Typ av kontakt**	Nej

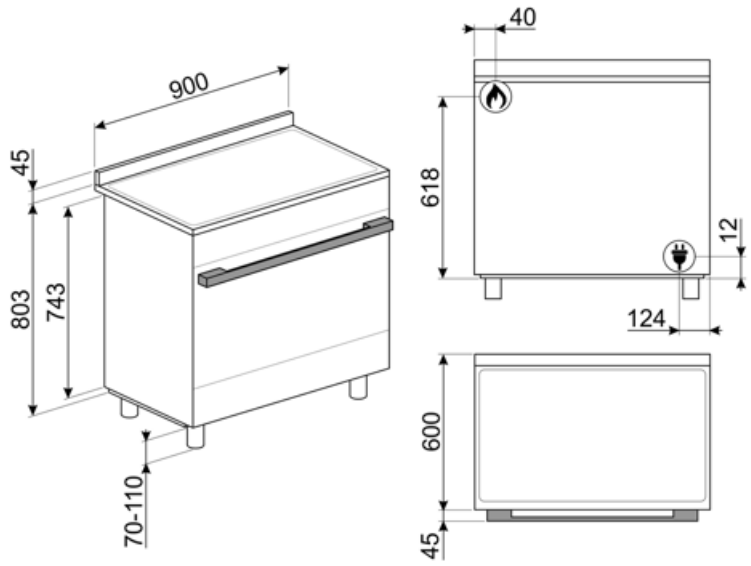
900
45
803
743
70-110
40
618
12
124
600
45

Kompatibela Tillbehör



AIRFRY9

Galler för luftfritös AIRFRY Perfekt för att skapa traditionell fritering i ugnen, men med mindre kalorier och mindre fett. Med denna funktion går det snabbt och enkelt att laga till maträtter som pommes frites, friterade grönsaker och fisk och garantera perfekt bryning och knaprighet.



BBQ9

teflon-coated aluminum grid for 90 cm cavity



BN920

Enamelled tray 90cm cavity, 20mm deep



BN940

Enamelled tray 90 cm, 40 mm deep



GTP

Delvis utdragbara teleskopskenor (1 nivå) Utdragning: 300 mm Material: Rostfritt stål AISI 430 polerat



GTT

Helt utdragbara teleskopskenor (1 nivå) Utdragning: 433 mm Material: Rostfritt stål AISI 430 polerat



KIT600CPF9P

Täcklist för spisens baksida, passar 90 cm Portofino-spisar med pyrolytisk ugn

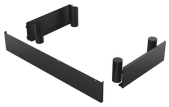

KITH95CPF9

Höjningskit (950 mm), passar Portofino-spisar



KITPBX

Ben till Spisar 45-60mm, Rostfritt stål passar till Classic och Portofinospisar

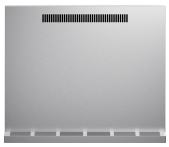

KITPC9X9

Stänkskydd, 90 cm, passar pyrolytiska Portofino-spisar



KITPD

Förhöjning (95cm) för spisar. Svart



PALPZ

Pizzaspade med fällbart handtag.Dimensioner: B:31,5 x H:32,5. Enkel att använda och förvara. Idealisk för bakning och servering av pizza och andra bakverk på ett säkert och proffessionellt sätt.



SFLK1

Luckspärr till inbyggnadsugnar

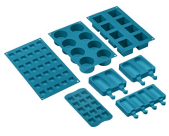

SMOLD

7st silikonformar för glass, isglass, praliner, iskuber, eller matportioner. Klarar temperaturer från -60°C till +230°C

Symbols glossary



Trippelfläktsteknik: Ugnen är utrustad med ett unikt trefläktssystem, vilket i kombination med motorernas ökade effekt möjliggör utmärkt matlagningsprestanda. De två stora sidofläktarna fördelar luften i ugnsutrymmets sidor medan mittenfläkten ökar ventilationen genom att skapa en vertikal virvel av värme. Vilket gör temperaturen i ugnen jämnare, och maten kan tillagas jämnt på alla fem nivåer, som i professionella kök.



Kraftiga gjutjärnsgaller: för maximal stabilitet och styrka.



Luftkylsystem: för att säkerställa en säker yttemperatur.



Upptining efter vikt: Med denna funktion bestäms avfrostningstiden



Emaljinteriör: Emaljinteriören i alla Smeg-ugnar har ett unik beläggning som hjälper till att hålla inredningen ren genom att minska mängden matfett som fastnar.



Fläkt med övre och nedre element: Elementen i kombination med fläkten bidrar till att ge mer jämn värme, en liknande metod som konventionell tillagning, så förvärmning krävs. Mest lämplig för föremål som kräver långsam tillagning



Bas: värmen kommer endast från ugnsutrymmes nederdel. Fläkten är inte aktiv. Perfekt för söta och salta pajer, smulpajer och pizzor. Utformad för att göra maten knaprigare. I gasugnar indikerar den här symbolen gasbrännaren.



ECO: Kombinationen av grill, fläkt och undervärme är särskilt lämplig för tillagning av små mängder mat.



A +: Energieffektivitetsklass A + hjälper till att spara upp till 10% energi jämfört med klass A. Maximal prestanda med lägsta förbrukning garanteras.



Installation i stapel



Tina efter tid: med denna funktion bestäms tiden för upptining av livsmedel automatiskt.



4 lager glas i ugnsluckan



Bas med fläktfunktion: enbart kombinationen av fläkt och nedre värmeelement gör det möjligt att snabbare avsluta tillagningen av rätter som redan tillagats på ytan men inte inuti. Detta system rekommenderas för att avsluta tillagningen av livsmedel som redan är väl tillagade på ytan men inte på insidan och som därför kräver en måttligt högre värme. Perfekt för alla typer av maträtter.



Endast övre och nedre element: en traditionell tillagningsmetod som passar bäst för enstaka maträtter i mitten av ugnen. den övre delen av ugnen kommer alltid att vara hetast. Perfekt för stek, fruktkakor, bröd etc.



Varmluft: Kombinationen av fläkten och det ringelementet runt det ger en varmluftstillagning. Detta ger många fördelar inklusive ingen förvärmning om tillagningstiden är mer än 20 minuter, ingen smaköverföring vid tillagning av olika livsmedel samtidigt, mindre energi och kortare tillagningstider. Bra för alla typer av mat.



Grillelement: Användning av grill ger utmärkta resultat vid tillagning av kött av medelstora och små portioner, speciellt i kombination med ett grillspett (där det är möjligt). Perfekt även för tillagning av korv och bacon.

Halv grill: För snabb tillagning och bryning av mat. Bäst resultat uppnås vid användning av den övre delen av ugnen för mindre livsmedel och de nedre delarna av ugnen för större saker som kotletter eller korvar. Eftersom värmen endast genereras i mitten av elementet vid användning av Halv grill, så är den här funktionen perfekt för mindre kvantiteter.

Över och undervärme med cirkulationsfläkt: Användningen av fläkten med båda elementen gör att maten kan tillagas snabbt och effektivt, perfekt för stora maträtter som kräver grundlig tillagning. Det ger ett liknande resultat som grillspett, som flyttar värmen runt maten istället för att flytta själva maten, vilket gör att valfri storlek eller form kan tillagas.

Innerluckan i glas: kan enkelt avlägsnas för rengöring.

Automatisk öppning: Vissa modeller har en lucka som öppnas automatiskt när cykeln är slut. Detta är en perfekt lösning för köksenheter utan handtag eftersom inget handtag behövs. Av säkerhetsskäl låses luckan automatiskt när maskinen är i drift så att den inte kan öppnas oavsiktligt.

Pyrolytisk: Eco-pyrolytisk rengöringsfunktion kan väljas när ugnen är lätt nedsmutsad. Den här funktionen har en maximal varaktighet på 1,5 timmar.

SABBAT: med den här funktionen är det möjligt att laga mat och samtidigt respektera den judiska vilodagen.

Soft close: alla modeller är utrustade med en avancerad mjuk stängning av luckan, vilket gör att ugnen kan stängas mjukt och tyst.

Elektronisk kontroll: Gör det möjligt att bevara temperaturen inne i ugnen med en precision på 2–3 °C. Därmed går det att tillaga måltider som är väldigt känsliga för temperaturförändringar, som mjuka kakor, suffléer och puddingar.

Kapaciteten anger mängden användbart utrymme i ugnsutrymmet, i liter.

Kontrollvred

Fläkt med grillelement: Fläkten minskar den heta värmen från grillen, vilket ger en utmärkt metod för att grilla olika livsmedel, kotletter, biffar, korv etc., vilket ger jämn yta och värmefördelning utan att torka ut maten. De två översta nivåerna som rekommenderas för användning och den nedre delen av ugnen kan användas för att hålla föremålen varma samtidigt, en utmärkt möjlighet när du lagar en grillad frukost. Halvgrill (endast mittdel) är perfekt för små mängder mat.

Innerlucka helt i glas: Innerlucka helt i glas, en enda flat yta som är enkel att hålla ren.

Sidobelysning: Två lampor på motsatta sidor ökar synligheten inne i ugnen.

Pyrolytisk: Pyrolytisk rengöring kan väljas vid behov för att automatiskt rengöra ugnen.

En lufttemperatur på 40 °C skapar en perfekt miljö för jäsning av alla typer av degar. Välj helt enkelt den här funktionen och placera degen i ugnsutrymmet under den avsatta tiden.

Ugnsutrymmet har 5 olika matlagningsnivåer.

Teleskopskenor: gör det möjligt att dra ut rätten och kontrollera den, utan att behöva ta ut den helt från ugnen.

Ultrasnabba brännare: Kraftfulla ultrasnabba brännare erbjuder en effekt på upp till 5 kW.

...