CPF9IPOR

Rozmiar	90x60 cm
Liczba komór z etykietą energetyczną	1
Cavity heat source	Elektro
Rodzaj płyty	Indukcyjna
Typ głownego piekarnika	Termoobieg
Sposób czyszczenia	Pirolityczny
Kod EAN	8017709240752
Klasa efektywności energetycznej	A+

Linia wzornicza

Design	Flush fit
Wykończenie panelu sterowania	Metal emaliowany
Linia wzornicza	Portofino
Logo	Assembled st/steel
Kolor	Pomarańczowy
Położenie logo	Panel poniżej piekarnika
Tylny panel	Tak
Kolor płyty kuchennej	Stal nierdzewna
Rodzaj sterowania	Pokrętła
Pokrętła	Smeg Portofino
Kolor pokręteł	Stal nierdzewna
Liczba pokręteł	7
Kolor nadruku	Czarny
Wyświetlacz	TFT
Drzwi	Z panelem
Rodzaj szkła piekarnika	Szary
Uchwyt	Smeg Portofino
Kolor uchwytu	coloured
Schowek	Push pull
Nóżki	Czarny
Cokół	Czarny

Programy / Funkcje

Liczba funkcji pieczenia	10

Funkcje pieczenia

- Grzałka górna i dolna
- Obieg powietrza
- Termoobieg
- Turbo
- ECO
- Mały grill
- Duży grill
- Grill + obieg powietrza
- Grzałka dolna
- Grzałka dolna + obieg powietrza

Pozostałe funkcje

- Rozmrażanie przez podanie czasu
- Rozmrażanie przez podanie wagi
- Wyrastanie ciasta
- Szabat

Funkcje czyszczenia

- Piroliza
- Eco piroliza

Programy automatyczne 20

Charakterystyka techniczna - Płyta

Liczba wszystkich stref grzejnych 5

Przedni lewy - Indukcja - pojedyncza - 1.40 kW - Booster 2.20 kW - Ø 14.5 cm

Tylny lewy - Indukcja - pojedyncza - 1.85 kW - Booster 3.00 kW - Ø 18.0 cm

Centralny - Indukcja - pojedyncza - 2.60 kW - Booster 3.70 kW - Ø 27.0 cm

Tylny prawy - Indukcja - pojedyncza - 2.30 kW - Booster 3.70 kW - Ø 21.0 cm

Przedni prawy - Indukcja - pojedyncza - 1.40 kW - Booster 2.20 kW - Ø 14.5 cm

Zabezpieczenie przed przegrzaniem	Tak	**Wyświetlanie wybranej strefy**	Tak
Automatyczne wykrycie naczynia i jego wielkości	Tak	**Wskaźnik zalegającego ciepła**	Tak
Wskazanie minimalnej średnicy naczyń	Tak		

Charakterystyka techniczna - Główny piekarnik

Liczba źródeł oświetlenia	2	**Liczba szyb w drzwiach**	4
Liczba wentylatorów	3	**Zimne drzwi**	3
Pojemność netto	115 l	**Termostat bezpieczeństwa**	Tak
Pojemność brutto	129 l		

Materiał wewnętrznej komory	Emalia Ever Clean
Liczba poziomów pieczenia	5
Rodzaj prowadnic	Prowadnice metalowe
Rodzaj oświetlenia	Halogenowe
Moc oświetlenia	40 W
Programator czasu gotowania	Start i Stop
Oświetlenie przy otwartych drzwiach	Tak
Otwieranie drzwi	Do dołu
Łatwy demontaż drzwi piekarnika	Tak
W pełni przeszklona wewnętrzna powierzchnia drzwi	Tak
Łatwy demontaż wewnętrznej szyby drzwi piekarnika	Tak
Automatyczne wyłączenie elementów grzejnych po otwarciu drzwi	Tak
System chłodzący	Statyczny
Blokada drzwi podczas czyszczenia pirolitycznego	Tak
Wymiary wnętrza komory (wxsxg)	371x724x418 mm
Kontrola temperatury	Elektroniczny
Moc grzałki dolnej	1700 W
Moc grzałki górnej	1200 W
Moc grzałki grilla	1700 W
Moc dużego grilla	2900 W
Moc grzałki pierścieniowej	2 x 1850 W
Rodzaj grilla	Elektryczny
Zawiasy Soft Close	Tak

Opcje głównego piekarnika

Timer	Tak
Sygnał dźwiękowy zakończenia pieczenia	Tak
Minimalna temperatura	50 °C
Maksymalna temperatura	260 °C

Akcesoria w standardzie Główny piekarnik

Metalowe drabinki boczne	1
Blacha do pieczenia 20mm	1
Głęboka blacha emaliowana (40 mm)	1
Ruszt do blachy	1
Prowadnice teleskopowe z częściowym wysuwem	1

Podłączenie elektryczne

Moc przyłączeniowa	11400 W
Natężenie prądu (A)	50 A
Napięcie	220-240 V
Napięcie 2 (V)	380-415 V
Electric cable	Tak, jednofazowy
Dodatkowe możliwości podłączenia	Tak, dwu- i trójfazowe
Częstotliwość	50/60 Hz
Puszka elektroinstalacyjna	5 biegunowy
Wtyczka	Nie

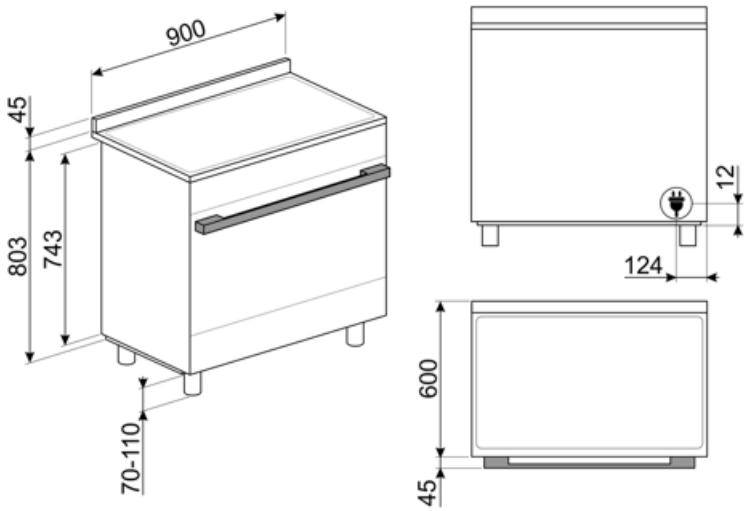
900
45
803
743
70-110
12
124
600
45

Kompatybilne Akcesoria

AIRFRY9

Ruszt AIRFRY. Idealny do stworzenia tradycyjnego smażenia w piekarniku, ale z mniejszą ilością kalorii i tłuszczu. Pozwala szybko i prosto przyrządzić takie potrawy jak frytki, smażone warzywa i ryby, zapewniając idealne zbrązowienie i chrupkość.

BBQ9

teflon-coated aluminum grid for 90 cm cavity

BN920

Enamelled tray 90cm cavity, 20mm deep

BN940

Enamelled tray 90 cm, 40 mm deep

GRILLPLATE

Uniwersalna nakładka grillowa do płyt indukcyjnych, gazowych, ceramicznych i elektrycznych. Nieprzywierająca powierzchnia idealna do smażenia mięsa, serów i warzyw. Wymiary: 410 x 240 mm.

GTP

Prowadnice teleskopowe z częściowym wysuwem (1 poziom) Wysuw: 300 mm Materiał: Stal nierdzewna AISI 304, polerowana

GTT

Prowadnice teleskopowe z pełnym wysuwem (1 poziom). Wysuw: 433 mm. Materiał: Stal nierdzewna AISI 304, polerowana.

KIT600CPF9P

Listwa maskująca do tylnej strony płyty grzewczej, do kuchni wolnostojącej z pyrolizą 90 cm Portofino

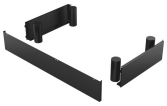

KITH95CPF9

Zestaw do zwiększania wysokości (950 mm), do kuchni wolnostojącej Portofino

KITPBX

Nóżki zmniejszające wysokość (84,5-85,6 cm)

KITPC9X9

Płyta przeciwtłuszczowa, 90 cm, do kuchni wolnostojącej z pyrolizą Portofino i Symfonia

KITPD

Nóżki do zwiększania wysokości (950 mm), do kuchni wolnostojącej, czarny

PALPZ

Łopata do pizzy ze składaną rączką. Wymiary (SxG): 31,5x32,5 cm. Łatwa i wygodna w użyciu i przechowywaniu. Idealna do serwowania pizzy, chleba i wyśmienitych ciast w bezpieczny i profesjonalny sposób.

SCRP

Skrobak do płyt grzewczych, nierysujący - odpowiedni do płyt indukcyjnych i ceramicznych oraz teppanyaki

SFLK1

Blokada bezpieczeństwa

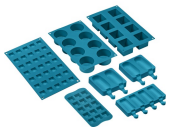

SMOLD

Zestaw 7 silikonowych foremek do lodów, lodowych lizaków, pralin, kostek lodu lub do porcjowania żywności. Możliwość stosowania od -60°C do +230°C

TPKPLATE

Uniwersalny grill Teppanyaki do płyt indukcyjnych, gazowych, ceramicznych i elektrycznych. Nieprzywierająca powierzchnia idealna do gotowania ryb, jajek i warzyw. Wymiary: 410 x 240 mm.

Słowniczek oznaczeń

Technologia 3 wentylatorów: piekarnik został wyposażony w system 3. wentylatorów, który w połączeniu ze zwiększoną mocą pozwala na osiągnięcie doskonałych rezultatów pieczenia.

A+: Klasa efektywności energetycznej, mierzona od A+++ do G, w zależności od rodziny produktów.

Instalacja w kolumnie

Obwodowy system chłodzący

Rozmrażanie przez podanie czasu: Funkcja ręcznego rozmrażania. Po zakończeniu ustawionego czasu trwania funkcja zatrzymuje się.

Rozmrażanie przez podanie wagi: Automatyczna funkcja rozmrażania pozwalająca na wybranie rodzaju oraz wagi produktu. Dzięki temu piekarnik automatycznie dobiera czas trwania programu.

Liczba szyb w drzwiach: 4 szyby

Emalia Ever Clean: Emalia Ever Clean nakładana jest elektrostatycznie, narożnik do narożnika i krawędź do krawędzi, co zapobiega powstawaniu rys i pęknięć z upływem czasu. Jest to szczególna emalia pirolityczna, oporna na działanie kwasów, która oprócz przyjemnego blasku, dzięki mniejszej porowatości, sprzyja łatwiejszemu czyszczeniu ścian piekarnika. Jest ona wypalana w temperaturze ponad 850°C i powoli polimeryzowana w naukowo ustalonym tempie, aby zapewnić jednolitą głębokość i wytrzymałość Emalia Ever Clean tworzy nienaganne wykończenie zarówno wewnątrz piekarnika, jak i na blachach, sprawiając, że powierzchnie piekarnika są niezwykle łatwe w utrzymaniu przez długi czas, ponieważ ogranicza przywieranie tłuszczu podczas gotowania.

Obieg powietrza + grzałka dolna

Obieg powietrza + grzałka górna i dolna

Grzałka górna i dolna

Grzałka dolna

Termoobieg

Eco

Grill

Mały grill

Grill z obiegiem powietrza: bardzo intensywne ciepło pochodzące tylko z góry z podwójnego elementu grzewczego. Wentylator jest aktywny. Umożliwia optymalne grillowanie najgrubszych mięs. Idealny do dużych kawałków mięsa.

Turbo

Zabezpieczenie przed przegrzaniem: System bezpieczeństwa, który automatycznie wyłącza płytę grzewczą w przypadku przegrzania jednostki sterującej.

Indukcja: Praca tych płyt oparta jest na zasadzie indukcji elektromagnetycznej. Ciepło wytwarzane jest bezpośrednio w dnie patelni podczas jej kontaktu z płytą.

W pełni szklana wewnętrzna powierzchnia drzwi. Rozwiązanie to pozwala utrzymać wewnętrzną część drzwi piekarnika w idealnej czystości.

Demontowalne wewnętrzne szkło drzwi: Łatwy demontaż wewnętrznego szkła drzwi znacznie ułatwia utrzymanie urządzenia w czystości.

Światła boczne: Dwa przeciwległe światła boczne zwiększają widoczność wewnątrz piekarnika.

Automatyczne otwieranie: niektóre modele mają automatycznie otwierane drzwi po zakończeniu cyklu, co jest doskonałym rozwiązaniem dla kuchni bez uchwytów, ponieważ nie jest potrzebny żaden uchwyt. Ze względów bezpieczeństwa drzwi blokują się automatycznie, gdy urządzenie jest w użyciu, aby uniknąć ich przypadkowego otwarcia.

PIROLIZA - FUNKCJA AUTOMATYCZNEGO CZYSZCZENIA: piekarnik nagrzewa się do temperatury zbliżającej się do 500°C i zwęgla tłuszcz oraz resztki jedzenia w drobny popiół, który można łatwo wytrzeć wilgotną szmatką. Przy tak wysokiej temperaturze, drzwi blokują się automatycznie dla bezpieczeństwa, podczas gdy temperatura drzwi pozostaje bezpieczna w dotyku. Funkcja regulowana przez użytkownika w oparciu o poziom zabrudzeń obecnych w piekarniku.

Piroliza eco: Funkcję czyszczenia pirolitycznego Eco można wybrać w przypadku, gdy w piekarniku występuje lżejsze nagromadzenie zanieczyszczeń. Czas działania tej funkcji wynosi maksymalnie 1,5 godziny.

Wyrastanie ciasta: W piekarniku utrzymywana jest temperatura 40°C, która stwarza idealne warunki do wyrastania ciasta.

Wskazanie ciepła resztkowego: Po wyłączeniu płyty szklano-ceramicznej wskaźnik ciepła resztkowego pokazuje, która ze stref grzewczych jest jeszcze gorąca. Gdy temperatura spadnie poniżej 60°C, wskaźnik gaśnie.

Szabat: Ta funkcja pozwala na pieczenie potraw respektując zasady żydowskiego święta szabat.

Komora piekarnika posiada pięć poziomów.

Soft close: wszystkie modele wyposażone są w zaawansowaną funkcję płynnego zamykania drzwi, dzięki której urządzenie zamyka się płynnie i cicho.

Prowadnice teleskopowe: Łatwe w instalacji prowadnice teleskopowe znacznie ułatwiają wyciąganie potraw z piekarnika.

Elektroniczne sterowanie temperaturą: Funkcja pozwala na utrzymanie temperatury we wnętrzu piekarnika w granicach o tolerancji 2-3 °C. Umożliwia to przyrządzenie dań wrażliwych na zmiany temperatury np. ciast, sufletów lub puddingów.

Pojemność 115 l

Wyświetlacz CompactScreen

Sterowanie pokrętłami