CPR115B3

Familie	Lade
Nishoogte	14 cm
Type	Warmhoudlade



Design

Esthetiek	Linea	**Voorpaneel**	Geheel glas
Kleur	Zwart	**Logo**	Geëtst
Afwerking	Glanzend zwart	**Positie logo**	Extern
Materiaal	Glas		

Bediening

Type bediening	Bedieningsknoppen	**Bedieningsknoppen**	Standaard
Type of temperature control	Electro-mechanic	**Kleur knoppen**	Rvs look
Aantal bedieningsknoppen	1		

Program / Functions

Ontdooien	Ja
Rijsfunctie	Ja
Mokverwarmer	Ja
Warmhoudfunctie	Ja
Bordverwarmer	Ja
Warmhoudlade	Ja

Technische specificaties

Openmechanisme	Push-pull	**Type of heating**	Geventileerd

Materiaal onderkant	Roestvrij staal	**Minimum temperatuur**	30 °C
Max. toegestaan gewicht	15 kg	**Maximum temperatuur**	80 °C
Max. vulgewicht lade	85 kg	**Inbegrepen accessoires**	Anti-slip matje
Capaciteit	21 l		

Elektrische aansluiting

Stekker	(F;E) Schuko	**Spanning (V)**	220-240 V
Nominale aansluitwaarde	400 W	**Frequentie (Hz)**	50-60 Hz
Stroom	2 A		

Logistieke informatie

Breedte product	597 mm	**Hoogte product**	135 mm
Diepte product	517 mm		

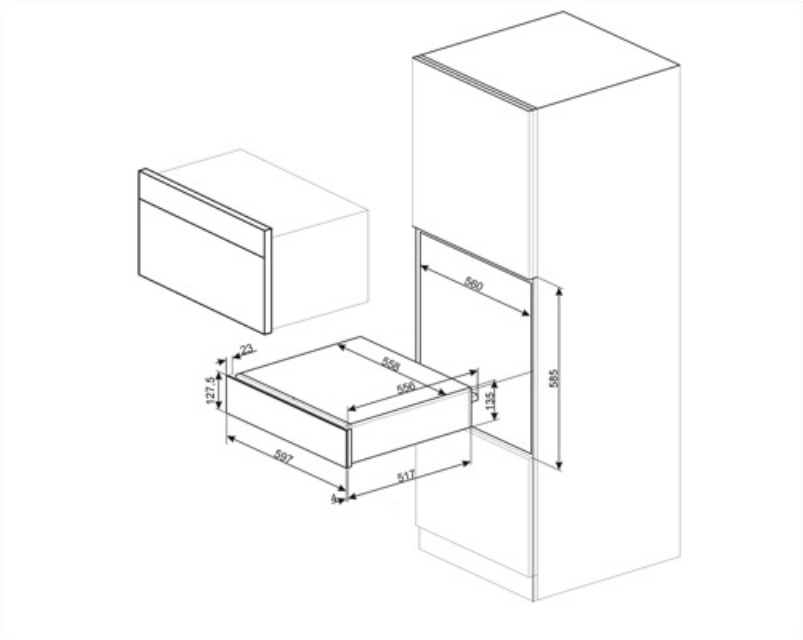

Compatibele Accessoires

KITCABLE90UK

Cable with IEC connector and UK plug