CPR115B3

Família	Gaveta
Altura comercial	14 cm
Tipo	Aquecimento



Design

Design	Linea	**Painel frontal**	Totalmente em vidro
Cor	Preto	**Logótipo**	Logótipo serigrafado
Acabamentos	Vidro preto	**Localização do logótipo**	Logótipo exterior
Material	Vidro		

Comandos

Comandos	Rotativo	**Design dos comandos**	Comandos Standard
Tipo de controlo da temperatura	Eletrónico, com comando	**Cor dos comandos**	Inox
N° de comandos	1		

Programa/ Funções

Descongelação	Sim
Fermentação	Sim
Aquecer chávenas	Sim
Manter quente	Sim
Aquecer pratos	Sim
Aquecimento	Sim

Especificações técnicas

Sistema de abertura	push-pull	**Tipo de aquecimento**	Ventilador
		Temperatura mínima	30 °C
		Temperatura máxima	80 °C

Material da base de apoio	Aço inox	**Acessórios incluídos**	tapete de silicone antiderrapante
Peso máximo dentro da gaveta	15 kg		
Peso máximo suportado pela gaveta	85 kg		
Capacidade	21 l		

Ligação elétrica

Ficha elétrica	(F;E) Schuko	**Tensão (Volts)**	220-240 V
Potência elétrica nominal	400 W	**Frequência (Hz)**	50-60 Hz
Corrente (Amperes)	2 A		

Dados de logística

Largura	597 mm	**Altura**	135 mm
Profundidade (mm)	517 mm		

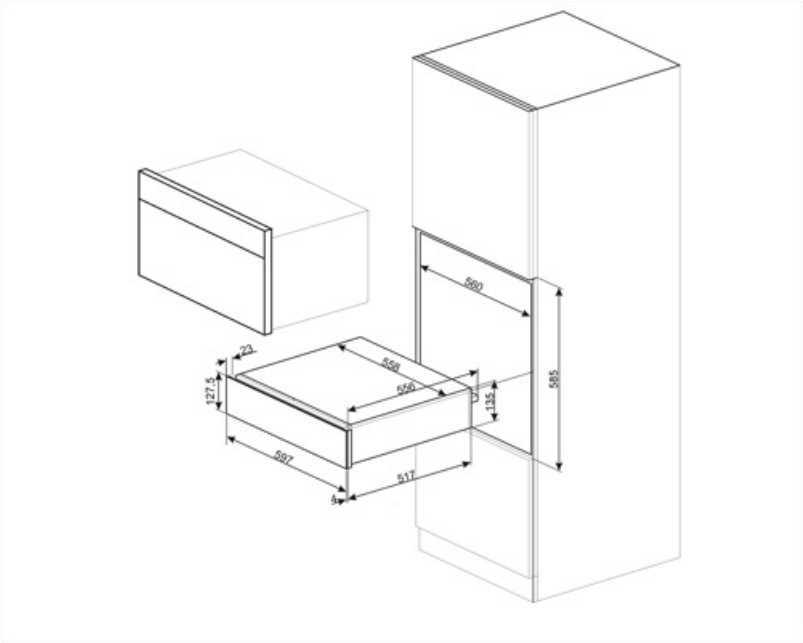

Acessórios Compatíveis

KITCABLE90UK