CPR115B3

Семейство продуктов	Выдвижной ящик
Коммерческая высота	14 см
Тип	Подогреватель посуды



Эстетика

Эстетика	Линия (Linea)	**Фронтальная панель**	Полностью стеклянная
Цвет	Черный	**Логотип**	Шелкография
Отделка	Черный глянцевый	**Расположение логотипа**	Внешний
Материал дверцы	Стекло		

Управление

Тип управления	Поворотные переключатели	**Поворотные переключатели**	Стандартный
Тип контроля температуры	Электро-механический	**Цвет переключателя**	Эффект нержавеющей стали
Количество переключателей	1		

Программы/ функции

Размораживание	Да
Поднятие теста	Да
Подогреватель чашек	Да
Поддержание тепла	Да
Подогреватель посуды	Да
Подогрев пищи	Да

Технические характеристики

Механизм открывания	Открывание нажатием	**Тип нагрева**	Вентилируемый

Материал основания	Нержавеющая сталь	**Минимальная температура**	30 °C
Максимально допустимый вес	15 кг	**Максимальная температура**	80 °C
Максимальная нагрузка на прибор	85 кг	**Аксессуары в комплекте**	Силиконовый коврик
Объем	21 л		

Электрическое подключение

Тип электрической вилки	Европейская вилка для переменного тока	**Напряжение**	220-240 В
Номинальная мощность	400 Вт	**Частота тока**	50-60 Гц
Сила тока	2 А		

Логистическая информация

Ширина изделия (мм)	597 мм	**Высота продукта (мм)**	135 мм
Глубина изделия (мм)	517 мм		

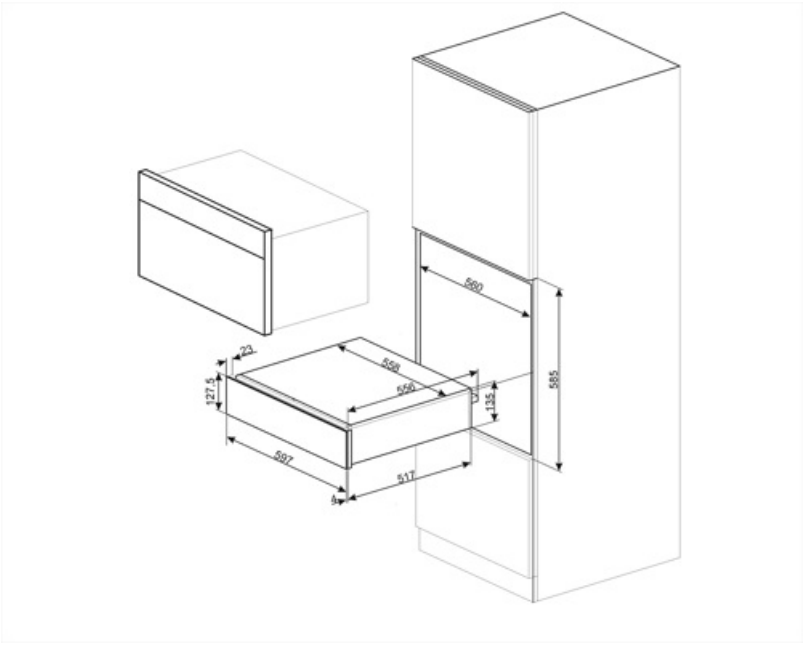

Совместимые Аксессуары

KITCABLE90UK

Кабель с вилкой IEC и вилкой UK