CPR115N

Produktfamilie	Schublade
Produkthöhe	15 cm
Produkttyp	Wärmeschublade



Ästhetik

Ästhetik	Linea	**Verblendung der Schubladenfront**	Vollglas
Farbe	Schwarz	**Markenlogo**	Siebdruck
Oberfläche	Schwarz-Hochglanz	**Position des Markenlogos**	Extern
Material	Glas		

Bedienelemente

Bedienungsart	Bedienknebel	**Bedienknebel**	Standard
Anzahl der Bedienknebel	1	**Farbe/Ausführung des Bedienknebels**	Kunststoff/Edelstahl-Optik

Programme / Funktionen

Auftauen	Ja
Hefestufe	Ja
Tassenwärmer	Ja
Warmhalten	Ja
Tellerwärmer	Ja
Aufbereiten	Ja

Technische Eigenschaften

Schubladenöffnung	Push-Pull-Öffnung (grifflos)	**Beheizungsart**	Ventiliert
Schublade auf Teleskop-Vollauszug	Metall	**Min. Temperatur**	30 °C

Max. Tragkraft der Schublade	15 kg	**Max. Temperatur**	80 °C
Max. Tragkraft des Gehäuses	85 kg	**Serienzubehör**	Antirutschmatte aus Silikon
Nutzbares Schubladenvolumen	21 l		

Elektrischer Anschluss

Netzstecker	(F;E) Schuko	**Spannung**	220-240 V
Elektrischer Gesamtanschlusswert	400 W	**Frequenz**	50-60 Hz
Absicherung	2 A		

Logistik-Informationen

Produktbreite	597 mm	**Produkthöhe**	135 mm
Produkttiefe	538 mm		

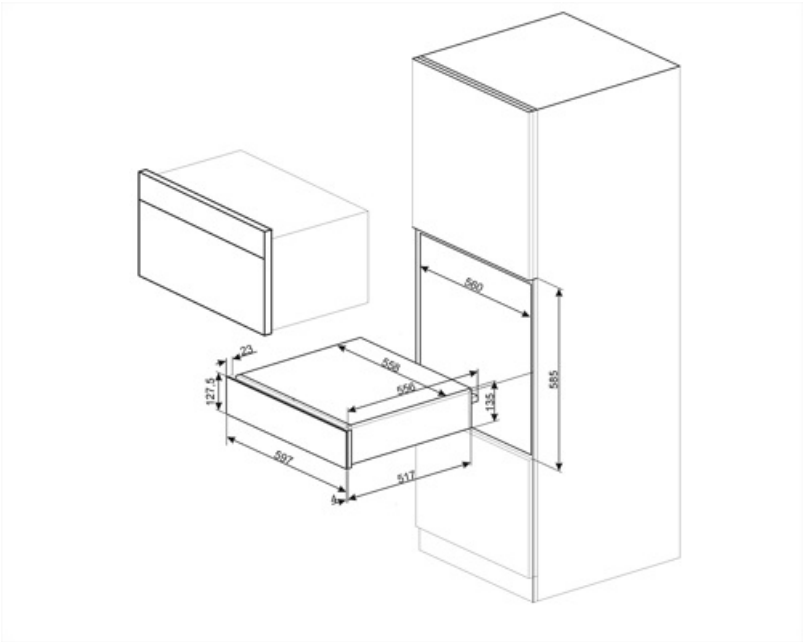

Kompatibel Zubehör

KITCABLE90UK

Netzkabel mit IEC-Stecksystem und UK-Netzstecker