CPR115N

Famiglia	Cassetto
Altezza commerciale	15 cm
Tipologia	Riscaldante

Estetica

Estetica	Linea	**Pannello frontale**	Tutto vetro
Colore	Nero	**Logo**	Serigrafato
Finitura	Nero Lucido	**Posizione logo**	Esterno
Materiale	Vetro		

Comandi

Tipo di dispositivi di regolazione comandi	Manopole	**Manopole**	Standard
		Colore manopole	Effetto inox
N° manopole	1		

Programmi / Funzioni

Scongelamento	Sì
Lievitazione	Sì
Scalda-tazze	Sì
Mantenimento a caldo	Sì
Scalda-stoviglie	Sì
Rinvenimento	Sì

Caratteristiche Tecniche

Meccanismo di apertura	Push-pull	**Capacità**	21 l
Materiale base d'appoggio	Acciaio	**Tipologia di riscaldamento**	Ventilato
Peso massimo inseribile	15 kg		

Carico massimo sostenibile dal corpo del cassetto	85 kg	**Accessori inclusi**	Tappetino siliconico antiscivolo

Collegamento Elettrico

Spina	(F;E) Schuko	**Tensione (V)**	220-240 V
Potenza nominale	400 W	**Frequenza Hz**	50-60 Hz
Corrente	2 A		

Informazioni Logistiche

Larghezza del prodotto (mm)	597 mm	**Altezza del Prodotto (mm)**	135 mm
Profondità del prodotto (mm)	538 mm		

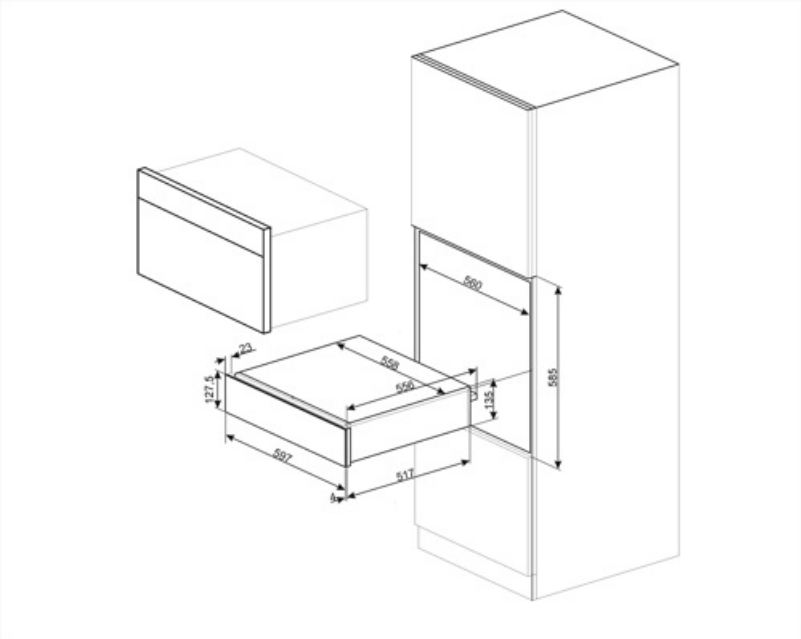

Accessori Compatibili

KITCABLE90UK

Cavo IEC con spina UK

Benefit

Tappetino siliconico antiscivolo

Presenza di tappetino siliconico antiscivolo; removibile e utile per appogiare piatti ecc. senza che scivolino, per non sporcare la base cassetto e per prevenire la base in acciaio da eventuali graffi.

Apertura porta Push-pull

Con una semplice pressione il cassetto si apre e poi si richiude spingendolo indietro.