CPR115S

משפחת מוצרים	מגירה
גובה מסחרי	15 cm
סוג	חימום חוזר



אסתטיקה

סדרה עיצובית	Linea	**סוג פלדה**	מוברש
צבע	כסף	**לוח קדמי**	זכוכית מלאה
גימור	כסף	**Logo**	Silk screen
חומר	זכוכית	**Logo position**	External

למשפחת תנורים

סוג הגדרת בקרות	כפתורי בקרה	**כפתורי בקרה**	סטנדרטי
מס' בקרות	1	**צבע בקרות**	אפקט פלדה

תוכנית / פונקציות

הפשרה	כן
בדיקה	כן
מחמם ספלים	כן
שמירה על חום	כן
מחמם כלים	כן
חימום חוזר	כן

מאפיינים טכניים

מנגנון פתיחה	דחיפה-משיכה	**Type of heating**	Fan assisted
חומר בסיס	נירוסטה	**טמפרטורה מינימלית**	30 °C
משקל מרבי מותר	15 kg	**טמפרטורה מרבית**	80 °C
משקל העמסה מרבי למגירה	85 kg	**אביזרים כלולים**	שטיחון סיליקון נגד החלקה

קיבולת	21 l

חיבור חשמלי

תקע	(F;E) Schuko	**מתח (וולט)**	220-240 V
הספק נקוב	400 W	**תדר (Hz)**	50-60 Hz
זרם	2 A		

מידע לוגיסטי

רוחב (מ"מ)	597 mm	**גובה המוצר (מ"מ)**	135 mm
עומק (מ"מ)	538 mm		

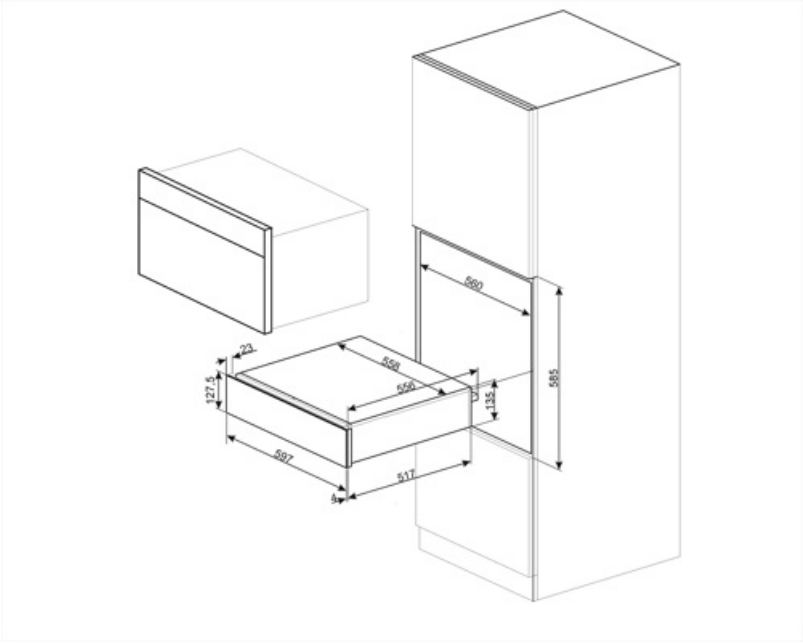

Compatible Accessories

KITCABLE90UK

ותקע בריטי IEC כבל עם מחבר