CPR115S

Familie	Lade
Nishoogte	15 cm
Type	Warmhoudlade



Design

Esthetiek	Linea	**Type roestvrijstaal**	Geborsteld
Kleur	Zilver	**Voorpaneel**	Geheel glas
Afwerking	Zilver	**Logo**	Geëtst
Materiaal	Glas	**Positie logo**	Extern

Bediening

Type bediening	Bedieningsknoppen	**Bedieningsknoppen**	Standaard
Aantal bedieningsknoppen	1	**Kleur knoppen**	Rvs look

Program / Functions

Ontdooien	Ja
Rijsfunctie	Ja
Mokverwarmer	Ja
Warmhoudfunctie	Ja
Bordverwarmer	Ja
Warmhoudlade	Ja

Technische specificaties

Openmechanisme	Push-pull	**Type of heating**	Geventileerd
Materiaal onderkant	Roestvrij staal	**Minimum temperatuur**	30 °C
		Maximum temperatuur	80 °C

Max. toegestaan gewicht	15 kg	**Inbegrepen accessoires**	Anti-slip matje
Max. vulgewicht lade	85 kg		
Capaciteit	21 l		

Elektrische aansluiting

Stekker	(F;E) Schuko	**Spanning (V)**	220-240 V
Nominale aansluitwaarde	400 W	**Frequentie (Hz)**	50-60 Hz
Stroom	2 A		

Logistieke informatie

Breedte product	597 mm	**Hoogte product**	135 mm
Diepte product	538 mm		

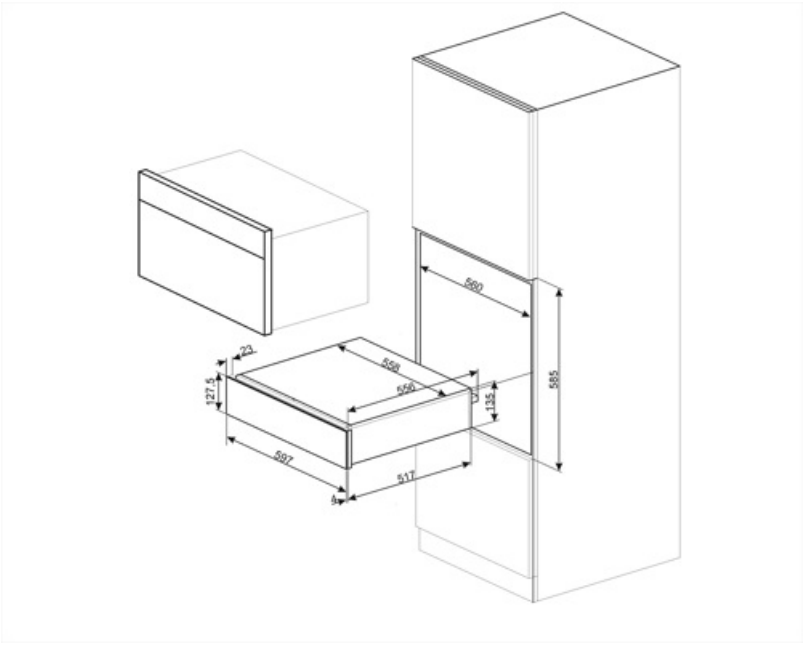

Compatibele Accessoires

KITCABLE90UK

Cable with IEC connector and UK plug