CPR215B

Produktgrupp	Inbyggnadslåda
Kommersiell höjd	14 cm
Typ	Värmelåda



Estetisk linje

Estetik	Musa	**Frontpanel**	Helglas
Färg	Svart	**Logga**	Med screentryck
Material	Glas	**Position av logo**	Internt

Kommandon

Typ av kontroller	Vred	**Kontrollvred**	Standard
Typ av temperaturkontroll	Elektro-mekanisk	**Färg på kontroller**	Rostfritt stål liknande
Antal kontroller	1		

Program / funktioner

Upptining	Ja
Jäsning	Ja
Koppvärmare	Ja
Varmhållning	Ja
Tallriksvärmare	Ja
Återuppvärmning	Ja

Teknisk specifikation

Öppningsmekanik	Push-pull	**Typ av uppvärmning**	Ventilerad
Material i botten	Rostfritt stål	**Min. temperatur**	30 °C
Maxvikt ovanpå låda	15 kg	**Max temperatur**	80 °C

Maxvikt i lådan	85 kg	**Medföljande tillbehör**	Anti-glidmatta i silikon
Kapacitet	21 l		

Elektrisk anslutning

Typ av kontakt	(F;E) Eurokontakt	**Strömstyrka (V)**	220-240 V
Nominell effekt	400 W	**Frekvens (Hz)**	50-60 Hz
Spänning	2 A		

Logistisk information

Bredd (mm)	597 mm	**Produktens höjd (mm)**	135 mm
Djup (mm)	517 mm		

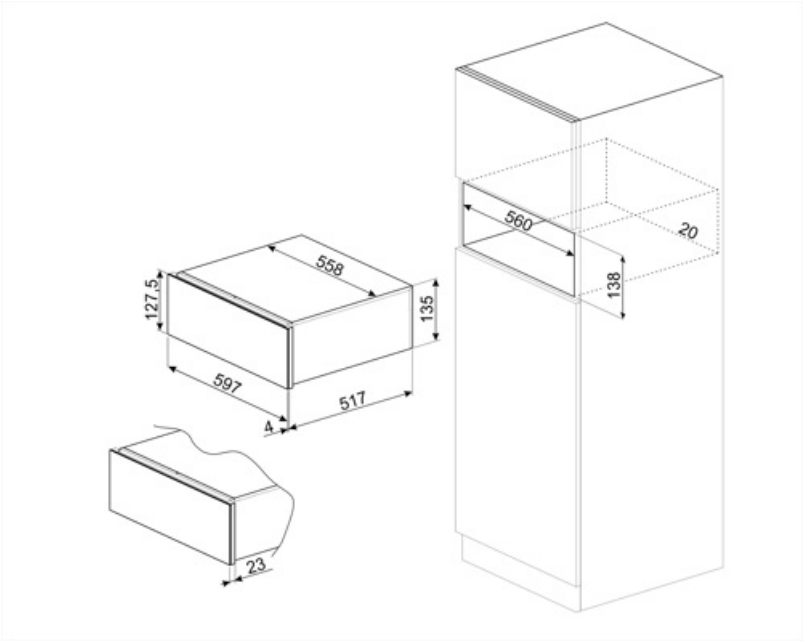

Kompatibela Tillbehör

KITCABLE90UK

Kabel med IEC-kontakt och brittisk kontakt

Alternative products

CPR215S

Färg: Silver

