CPR215S

Tuoteperhe	Vetolaatikko
Myytävän tuotteen korkeus	14 cm
Tyyppi	Uudelleenlämmitys



Estetiikka

Estetiikka	Musa	**Etupaneeli**	Täysin lasinen
Väri	Hopea	**Logo**	Kohokuvioitu
Pinnan viimeistely	Lasi	**Logon paikka**	Sisällä
Materiaali	Lasi		

Säätimet

Asetusten tyyppi	Säätimet	**Säätimet**	Standardi
Lämpötilansäätöjen määrä	Sähkömekaaninen	**Säätimien väri**	Teräs efekti
Säätimien lukumäärä	1		

Ohjelma / toiminnot

Sulatus	Kyllä
Varmistin	Kyllä
Mukinlämmitin	Kyllä
Pidä lämpimänä	Kyllä
Astianlämmitin	Kyllä
Uudelleen lämmitys	Kyllä

Tekniset ominaisuudet

Avausmekanismi	Push-pull	**Kuumennuksen tyyppi**	Puhallinavusteinen
Pohjamateriaali	Ruostumaton teräs	**Minimilämpötila**	30 °C

Maksimaallinen paino	15 kg	**Maksimilämpötila**	80 °C
Max paino laatikossa	85 kg	**Mukana tulevat lisävarusteet**	Liu'unestomatto
Tilavuus	21 l		

Sähköliitäntä

Sähköpistokkeen tyyppi	(F;E) Schuko	**Virta**	220-240 V
Nominaalinen tehokkuus	400 W	**Taajuus (hz)**	50-60 Hz
Virta	2 A		

Logistiikkatiedot

Leveys (mm)	597 mm	**Tuotteen korkeus (mm)**	135 mm
Syvyys (mm)	517 mm		

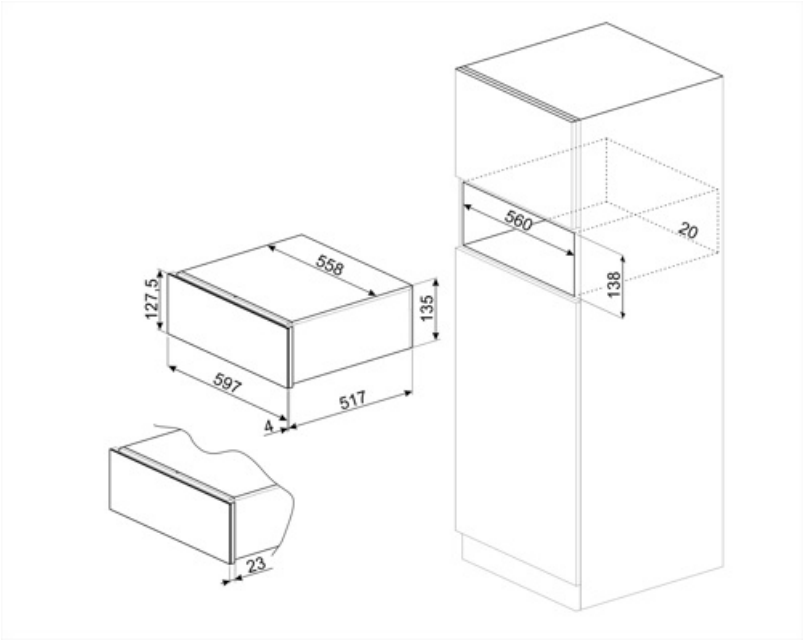

Compatible Accessories

KITCABLE90UK

Johto, jossa IEC-liitin ja Ison-Britannian pistoke

Alternative products

CPR215B

Väri: Musta

