# CPR215S

| | |
|---|---|
| **Rad výrobkov** | Zásuvka |
| **Komerčná výška** | 14 cm |
| **Typ** | Ohrievanie |



## Estetica

| | | | |
|---|---|---|---|
| **Estetica** | Musa | **Predný panel** | Plne presklený |
| **Farba** | Strieborná | **Logo** | Embossed |
| **Povrchová úprava** | Sklo | **Logo position** | Inside |
| **Materiál** | Sklo | | |

## Ovládače

| | | | |
|---|---|---|---|
| **Typ nastavenia ovládačov** | Regulačné kolieska | **Regulačné kolieska** | Štandardný |
| | | **Farba ovládačov** | Efekt ocele |
| **Typ ovládania teploty** | Elektromechanický | | |
| **Počet ovládačov** | 1 | | |

## Programy / funkcie

| | |
|---|---|
| **Rozmrazovanie** | Áno |
| **Kysnutie** | Áno |
| **Ohrievač hrnčeka** | Áno |
| **Keep warm** | Áno |
| **Ohrievač riadu** | Áno |
| **Ohrievanie** | Áno |

## Technické údaje

| | | | |
|---|---|---|---|
| **Otvárací mechanizmus** | Tlačiť-ťahať | **Type of heating** | Fan assisted |
| **Materiál základne** | Nehrdzavejúca oceľ | **Minimálna teplota** | 30 °C |
| | | **Maximálna teplota** | 80 °C |

| | | | |
|---|---|---|---|
| **Max. prípustná hmotnosť** | 15 kg | **Vrátane príslušenstva** | Silikónová protišmyková podložka |
| **Maximálna nosnosť zásuvky** | 85 kg | | |
| **Kapacita** | 21 l | | |

## Elektrické pripojenie

| | | | |
|---|---|---|---|
| **Zátka** | (F;E) Schuko | **Napätie (V)** | 220-240 V |
| **Menovitý výkon** | 400 W | **Frekvencia (Hz)** | 50-60 Hz |
| **Prúd** | 2 A | | |

## Logistické informácie

| | | | |
|---|---|---|---|
| **Šírka (mm)** | 597 mm | **Výška výrobku (mm)** | 135 mm |
| **Hĺbka (mm)** | 517 mm | | |

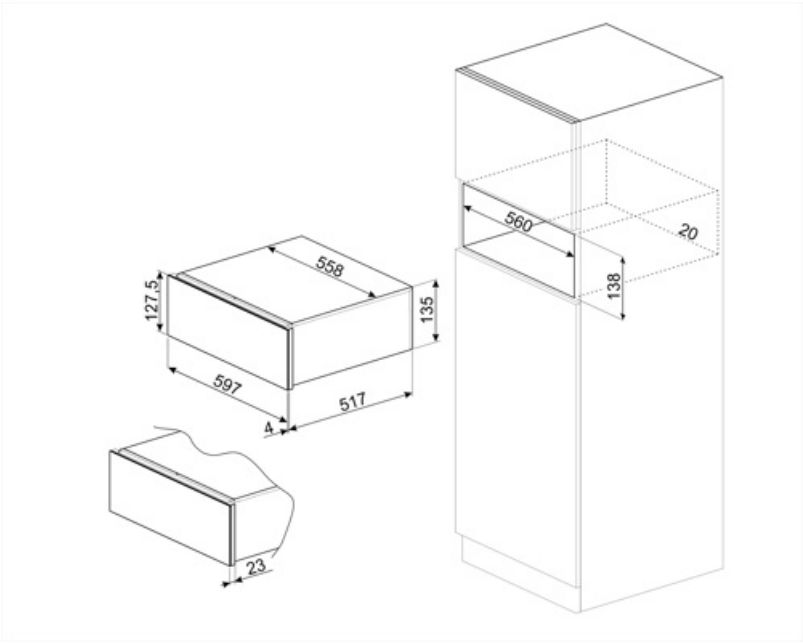

## Compatible Accessories

**KITCABLE90UK**

Kábel s konektorom IEC a UK zásuvkou

## Alternative products

**CPR215B**

**Farba:** Čierna

