CPR315N

Produktfamilie	Schublade
Produkthöhe	14 cm
Produkttyp	Wärmeschublade

Ästhetik

Ästhetik	Classici	**Material**	Beschichtetes Material
Farbe	Schwarz-Matt	**Markenlogo**	Siebdruck
Oberfläche	Matt	**Position des Markenlogos**	Extern

Bedienelemente

Bedienungsart	Bedienknebel	**Bedienknebel**	Standard
Temperatursteuerung	Elektromechanisch	**Farbe/Ausführung des Bedienknebels**	Kunststoff/Edelstahl-Optik
Anzahl der Bedienknebel	1		

Programme / Funktionen

Auftauen	Ja
Hefestufe	Ja
Tassenwärmer	Ja
Warmhalten	Ja
Tellerwärmer	Ja
Aufbereiten	Ja

Technische Eigenschaften

Schubladenöffnung	Push-Pull-Öffnung (grifflos)	**Nutzbares Schubladenvolumen**	21 l
Schublade auf Teleskop-Vollauszug	Metall	**Beheizungsart**	Ventiliert

Max. Tragkraft der Schublade	15 kg	**Serienzubehör**	Antirutschmatte aus Silikon
Max. Tragkraft des Gehäuses	85 kg		

Elektrischer Anschluss

Netzstecker	(F;E) Schuko	**Spannung**	220-240 V
Elektrischer Gesamtanschlusswert	400 W	**Frequenz**	50-60 Hz
Absicherung	2 A		

Logistik-Informationen

Produktbreite	597 mm	**Produkthöhe**	135 mm
Produkttiefe	538 mm		

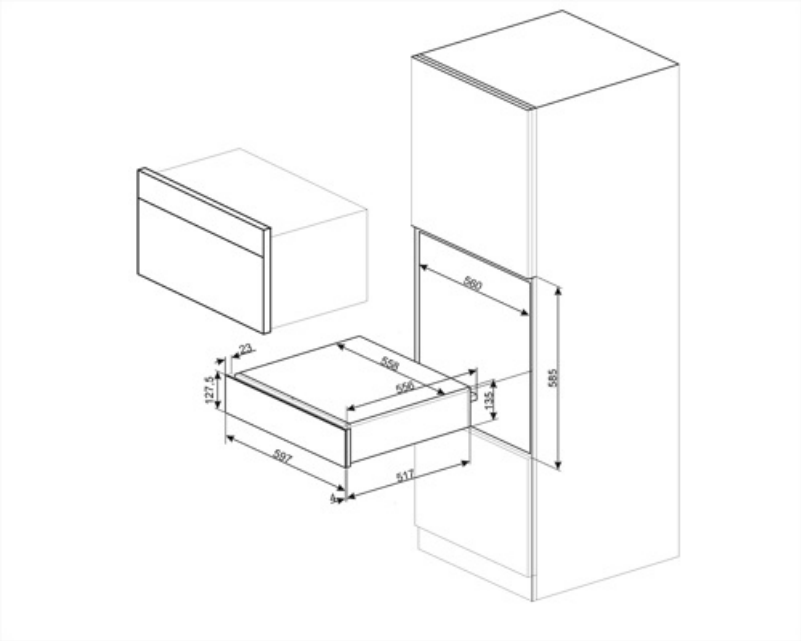

Kompatibel Zubehör

KITCABLE90UK

Netzkabel mit IEC-Stecksystem und UK-Netzstecker

Alternative Produkte

CPR315X

Farbe: Edelstahl

Symbols glossary

Edelstahl mit Anti-Finger-Protektion: eine besondere Schutzschicht auf dem Edelstahl verhindert die Sichtbarkeit eines Fingerabdrucks und ist somit eine Pflegeerleichterung.