CPR615NX

Família	Gaveta
Altura comercial	15 cm
Utilização	Aquecimento

Design

Design	Dolce Stil Novo	**Tipo de vidro**	Preto Eclipse
Cor	Preto	**Painel frontal**	Com faixa horizontal
Acabamentos	Vidro preto	**Logótipo**	Logótipo serigrafado
Acabamento dos componentes	Componentes em aço inox	**Localização do logótipo**	Logótipo no interior
Material	Vidro		

Comandos

Comandos	Rotativo	**Design dos comandos**	Comandos Standard
N° de comandos	1	**Cor dos comandos**	Inox

Programa/ Funções

Descongelação	Sim
Fermentação	Sim
Aquecer chávenas	Sim
Manter quente	Sim
Aquecer pratos	Sim
Aquecimento	Sim

Especificações técnicas

Sistema de abertura	push-pull	**Capacidade**	21 l
		Tipo de aquecimento	Ventilador

Material da base de apoio	Aço inox	**Acessórios incluídos**	tapete de silicone antiderrapante
Peso máximo dentro da gaveta	15 kg		
Peso máximo suportado pela gaveta	85 kg		

Ligação elétrica

Ficha elétrica	(F;E) Schuko	**Tensão (Volts)**	220-240 V
Potência elétrica nominal	400 W	**Frequência (Hz)**	50-60 Hz
Corrente (Amperes)	2 A		

Dados de logística

Largura	597 mm	**Altura**	135 mm
Profundidade (mm)	538 mm		

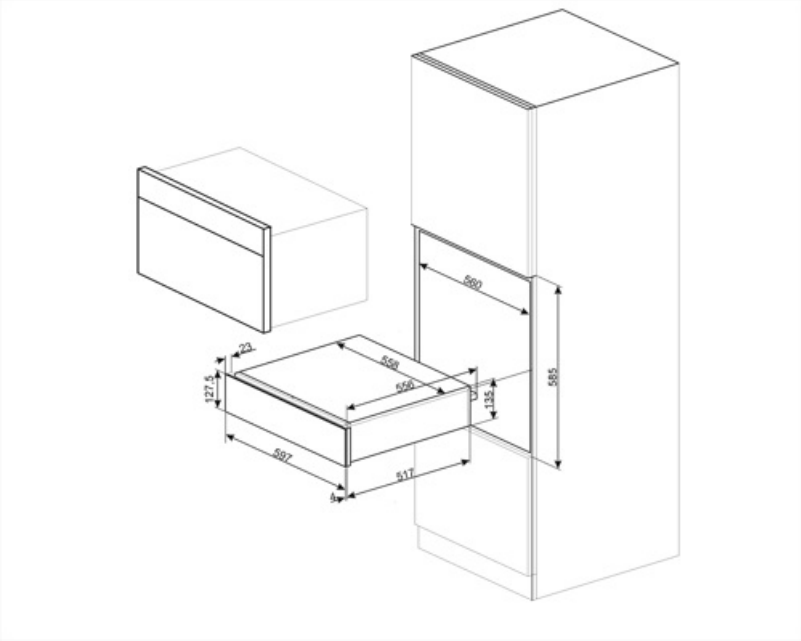

Acessórios Compatíveis

KITCABLE90UK

Benefit (TT)

Steel base

Presença de um tapete de silicone antiderrapante, amovível e útil para colocar a loiça sem que esta escorregue, para evitar sujar o fundo da gaveta e para prevenir riscos.

Push-pull door opening

Com um simples empurrão, a gaveta abre-se e volta a fechar-se empurrando-a para trás.