CPR715P

Kategoria e produktit	Sirtar
Lartësia nominale	15 cm
Lloji	Ringrohje



Estetika

Estetika	Cortina	**Materiali**	Material i lyer
Ngjyra	Pana	**Logo**	Silk screen
Finiturë	Mat	**Logo position**	Inside

Kontrollet

Lloji i cilësimit të kontrollit	Çelësa kontrolli	**Çelësa kontrolli**	Standard
		Ngjyra e kontrolleve	Efekt çeliku
Numri i kontrolleve	1		

Programi / funksionet

Shkrirje	Po
Proofing	Po
Ngrohës filxhani	Po
Mbaj të ngrohtë	Po
Ngrohës enësh	Po
Ringrohje	Po

Veçoritë teknike

Mekanizmi i hapjes	Shtyj-tërheq	**Type of heating**	Fan assisted
Materiali i bazamentit	Inoks	**Temperatura minimale**	30 °C
Pesha maksimale e lejuar	15 kg	**Temperatura maksimale**	80 °C
		Aksesorët e përfshirë	Tapet silikoni kundër rrëshqitjes

Pesha maksimale e mbushjes së sirtarit	85 kg
Kapaciteti	21 l

Lidhja elektrike

Tapë	(F;E) Schuko	**Tensioni (V)**	220-240 V
Fuqia nominale	400 W	**Frekuenca (Hz)**	50-60 Hz
Rryma	2 A		

Informacion logjistik

Gjerësia (mm)	597 mm	**Lartësia e produktit (mm)**	135 mm
Thellësia (mm)	538 mm		

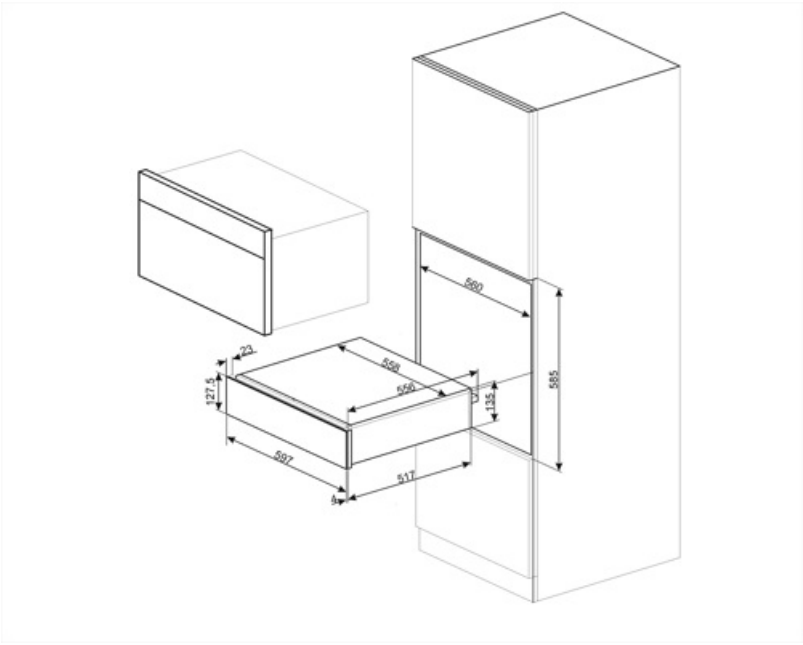

Compatible Accessories

KITCABLE90UK

Kabllo me lidhës IEC dhe prizë MB