CPR915N

Termékcsalád	Fiók
Névleges magasság	14 cm
Típus	Utánégető

Küllem

Design család	Victoria	**Anyag**	Festett anyag
Szín	Fekete	**Logo**	Silk screen
Felületkezelés	Fényes fekete	**Logo position**	Inside

Kezelő elemek

Vezérlési beállítás típusa	Vezérlőgombok	**Control knobs**	Standard
		Vezérlőelemek színe	Acél effektus
A hőmérséklet-szabályozás típusa	Elektro-mechanikus		
Vezérlők száma	1		

Programok / Funkciók

Leolvasztás	Igen
Nyelvi ellenőrzés	Igen
Edénymelegítő	Igen
Melegen tartás	Igen
Edénymelegítő	Igen
Újramelegítés	Igen

MŰSZAKI JELLEMZŐK

Nyitómechanizmus	Nyomó-húzó	**Kapacitás**	21 l
Alapanyag	Rozsdamentes acél	**Type of heating**	Fan assisted

Maximális súlylevonás	15 kg	**Mellékelt tartozékok**	Szilikon csúszásgátló szőnyeg
A fiók maximális teherbírása	85 kg		

Elektromos csatlakozás

Dugó	(F;E) Schuko	**Feszültség (V)**	220-240 V
Névleges teljesítmény	400 W	**Frekvencia (Hz)**	50-60 Hz
Jelenlegi	2 A		

Logisztikai információk

Szélesség (mm)	597 mm	**Termékmagasság (mm)**	135 mm
Mélység (mm)	538 mm		

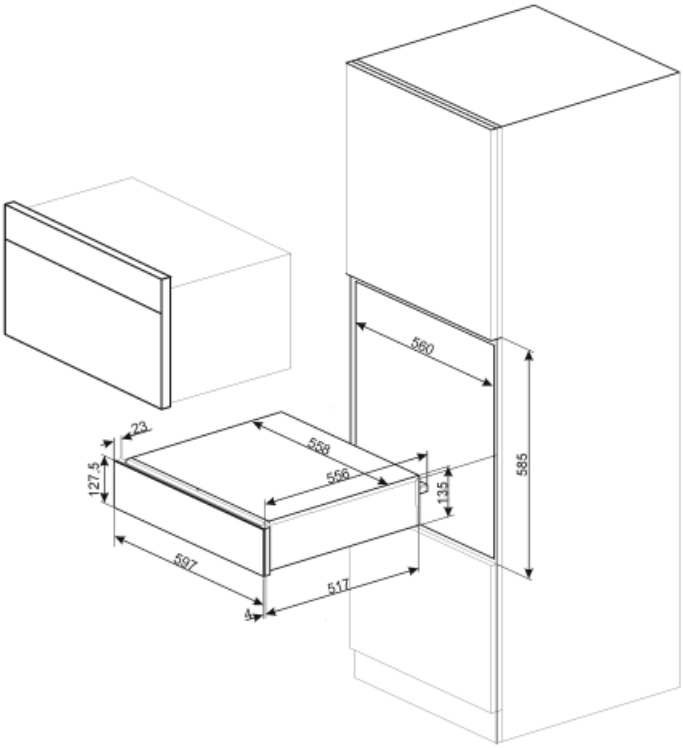

Not included accessories

KITCABLE90UK

Kábel IEC csatlakozóval és UK dugasszal

Benefit (TT)

Functions available

A funkciókat közvetlenül a gombbal lehet kiválasztani: melegen tartás, újramelegítés, olvasztás, edénymelegítés, kelesztés és csészemelegítés.

Steel base

Csúszásmentes szilikon alátét; kivehető, hasznos segítség az edények elhelyezéséhez, hogy ne csússzanak el, és elkerülhető a fiók aljának szennyeződése, ill. a karcolódás.

Toló-húzó ajtónyitás

A fiók egyetlen gombnyomásra kinyílik, majd visszatolva bezáródik.