CPR915N

Família	Gaveta
Altura comercial	14 cm
Utilização	Aquecimento

Design

Design	Victoria	**Material**	Esmaltado
Cor	Preto	**Logótipo**	Logótipo serigrafado
Acabamentos	Vidro preto	**Localização do logótipo**	Logótipo no interior

Comandos

Comandos	Rotativo	**Design dos comandos**	Comandos Standard
Tipo de controlo da temperatura	Eletrónico, com comando	**Cor dos comandos**	Inox
N° de comandos	1		

Programa/ Funções

Descongelação	Sim
Fermentação	Sim
Aquecer chávenas	Sim
Manter quente	Sim
Aquecer pratos	Sim
Aquecimento	Sim

Especificações técnicas

Sistema de abertura	push-pull	**Capacidade**	21 l
Material da base de apoio	Aço inox	**Tipo de aquecimento**	Ventilador

Peso máximo dentro da gaveta	15 kg	**Acessórios incluídos**	tapete de silicone antiderrapante
Peso máximo suportado pela gaveta	85 kg		

Ligação elétrica

Ficha elétrica	(F;E) Schuko	**Tensão (Volts)**	220-240 V
Potência elétrica nominal	400 W	**Frequência (Hz)**	50-60 Hz
Corrente (Amperes)	2 A		

Dados de logística

Largura	597 mm	**Altura**	135 mm
Profundidade (mm)	538 mm		

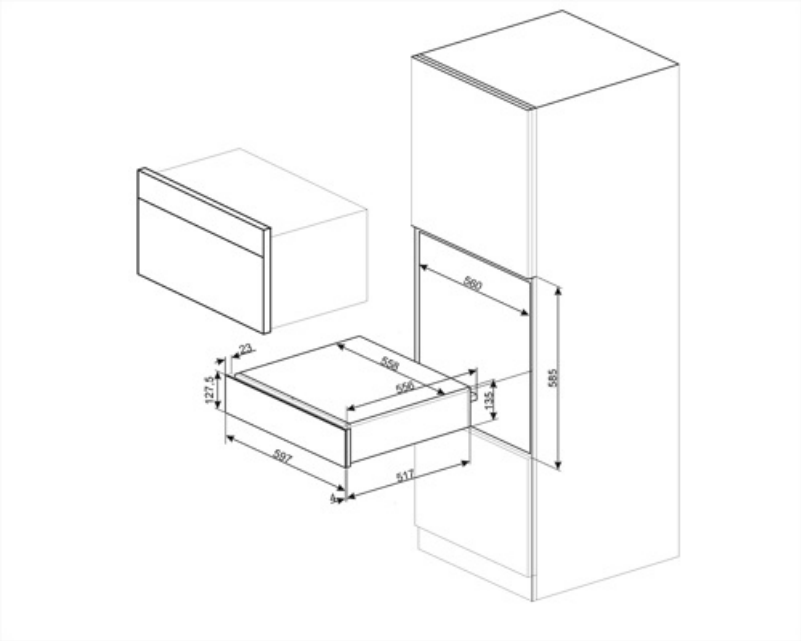

Acessórios Compatíveis

KITCABLE90UK

Alternative products

CPR915P

Cor: Creme

CPR915X
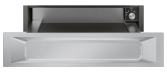
Cor: Aço inox