CPR915N

Kategoria e produktit	Sirtar
Lartësia nominale	14 cm
Lloji	Ringrohje



Estetika

Estetika	Victoria	**Materiali**	Material i lyer
Ngjyra	E zezë	**Logo**	Silk screen
Finiturë	E zezë me shkëlqim	**Logo position**	Inside

Kontrollet

Lloji i cilësimit të kontrollit	Çelësa kontrolli	**Çelësa kontrolli**	Standard
Lloji i kontrollit të temperaturës	Elektro-mekanike	**Ngjyra e kontrolleve**	Efekt çeliku
Numri i kontrolleve	1		

Programi / funksionet

Shkrirje	Po
Proofing	Po
Ngrohës filxhani	Po
Mbaj të ngrohtë	Po
Ngrohës enësh	Po
Ringrohje	Po

Veçoritë teknike

Mekanizmi i hapjes	Shtyj-tërheq	**Type of heating**	Fan assisted
Materiali i bazamentit	Inoks	**Temperatura minimale**	30 °C
		Temperatura maksimale	80 °C

Pesha maksimale e lejuar	15 kg	**Aksesorët e përfshirë**	Tapet silikoni kundër rrëshqitjes
Pesha maksimale e mbushjes së sirtarit	85 kg		
Kapaciteti	21 l		

Lidhja elektrike

Tapë	(F;E) Schuko	**Tensioni (V)**	220-240 V
Fuqia nominale	400 W	**Frekuenca (Hz)**	50-60 Hz
Rryma	2 A		

Informacion logjistik

Gjerësia (mm)	597 mm	**Lartësia e produktit (mm)**	135 mm
Thellësia (mm)	517 mm		

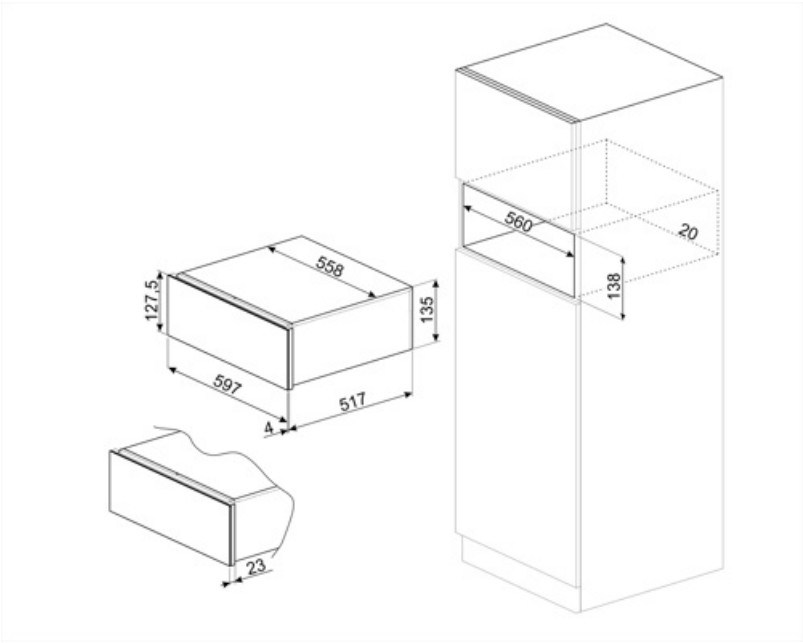

Compatible Accessories

KITCABLE90UK

Kabllo me lidhës IEC dhe prizë MB

Alternative products

CPR915P

Ngjyra: Pana



CPR915X

Ngjyra: Inoks

