CPR915P

Tuoteperhe	Vetolaatikko
Myytävän tuotteen korkeus	14 cm
Tyyppi	Uudelleenlämmitys



Estetiikka

Estetiikka	Victoria	**Materiaali**	Maalattu materiaali
Väri	Kermanvärinen	**Logo**	Silkkipainettu
Pinnan viimeistely	Matta	**Logon paikka**	Sisällä

Säätimet

Asetusten tyyppi	Säätimet	**Säätimet**	Standardi
Lämpötilansäätöjen määrä	Sähkömekaaninen	**Säätimien väri**	Teräs efekti
Säätimien lukumäärä	1		

Ohjelma / toiminnot

Sulatus	Kyllä
Varmistin	Kyllä
Mukinlämmitin	Kyllä
Pidä lämpimänä	Kyllä
Astianlämmitin	Kyllä
Uudelleen lämmitys	Kyllä

Tekniset ominaisuudet

Avausmekanismi	Push-pull	**Kuumennuksen tyyppi**	Puhallinavusteinen
Pohjamateriaali	Ruostumaton teräs	**Minimilämpötila**	30 °C
Maksimaallinen paino	15 kg	**Maksimilämpötila**	80 °C
Max paino laatikossa	85 kg		

Tilavuus	21 l	**Mukana tulevat lisävarusteet**	Liu'unestomatto

Sähköliitäntä

Sähköpistokkeen tyyppi	(F;E) Schuko	**Virta**	220-240 V
Nominaalinen tehokkuus	400 W	**Taajuus (hz)**	50-60 Hz
Virta	2 A		

Logistiikkatiedot

Leveys (mm)	597 mm	**Tuotteen korkeus (mm)**	135 mm
Syvyys (mm)	517 mm		

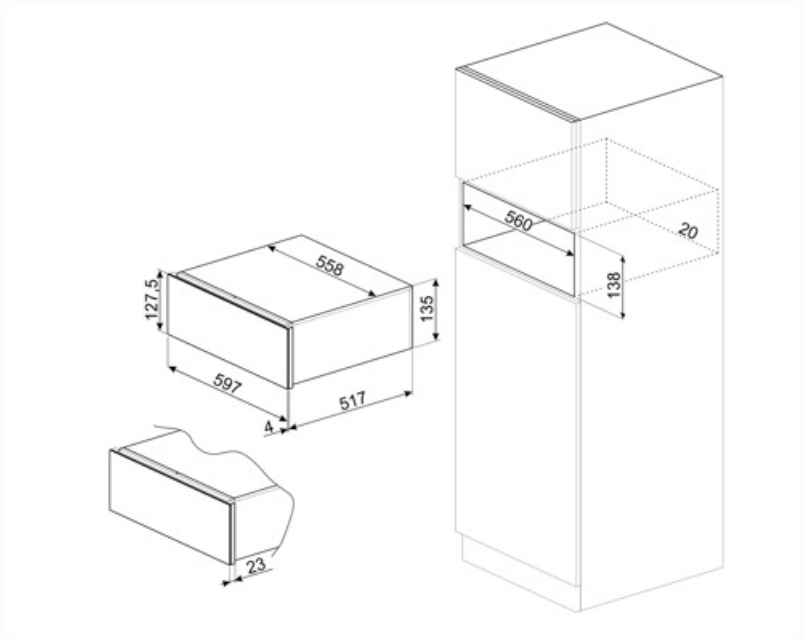

Compatible Accessories

KITCABLE90UK

Johto, jossa IEC-liitin ja Ison-Britannian pistoke

Alternative products

CPR915X

Väri: Ruostumaton teräs

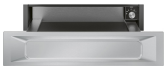

CPR915N

Väri: Musta

