CPR915X

Produktfamilie	Skuffe
Kommerciel højde	14 cm
Type	Varmeskuffe



Æstetik

Æstetik	Victoria	**Type af stål**	Børstet
Farve	Rustfrit stål	**Logo**	Silketryk
Finish	Fingerproof	**Logoplacering**	Indeni
Materiale	Rustfrit stål		

Betjeninger

Type af betjenings-indstilling	Betjeningsknapper	**Betjeningsknapper**	Standard
		Betjening farve	Ståleffekt
Temperaturstyringstype	Elektromekanik		
Ant. knapper	1		

Program / Funktioner

Optøning	Ja
Godkendelse	Ja
Kopvarmer	Ja
Hold varm	Ja
Tallerkenvarmer	Ja
Genopvarmning	Ja

Tekniske egenskaber

Åbningsmekanisme	Skub-træk	**Type af opvarmning**	Ventilatorassisteret
Grundmateriale	Rustfrit stål	**Minimal temperatur**	30 °C
Maks. tilladt vægt	15 kg	**Maksimal temperatur**	80 °C

Maksimal skuffebelastning, vægt	85 kg	**Medfølgende tilbehør**	Silikone, skridsikker måtte
Kapacitet	21 l		

Elektrisk tilslutning

Stik	(F;E) Schuko	**Spænding (V)**	220-240 V
Nominel effekt	400 W	**Frekvens (Hz)**	50-60 Hz
Nuværende	2 A		

Logistiske oplysninger

Bredde (mm)	597 mm	**Produkthøjde (mm)**	135 mm
Dybde (mm)	517 mm		

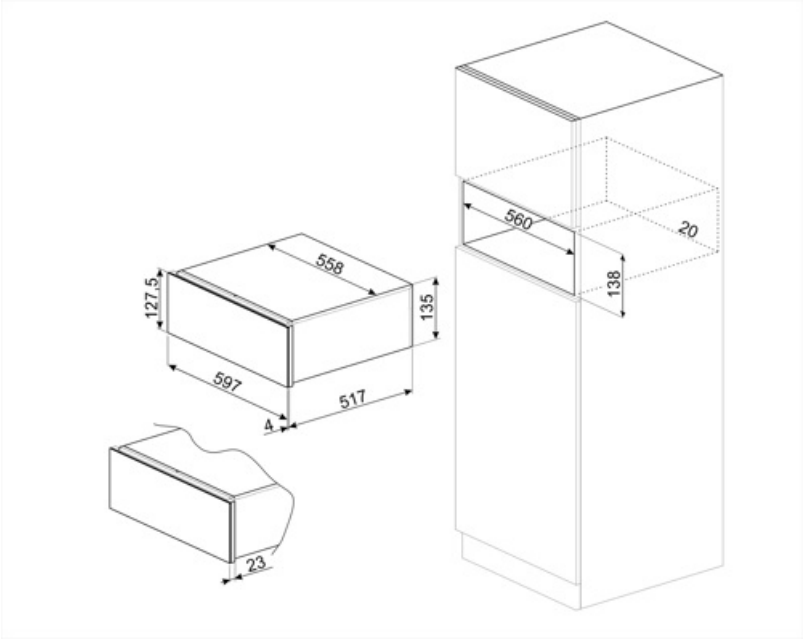

Compatible Accessories

KITCABLE90UK

Kabel med IEC connector og UK stik

Alternative products

CPR915P

Farve: Creme



CPR915N

Farve: Sort



Symbols glossary



Fingeraftrykssikkert rustfrit stål: Fingeraftrykssikkert rustfrit stål får rustfrit stål til at se ud som nyt.