CPR915X

Famille	Tiroir
Hauteur commerciale	14 cm
Type	Chauffant



Esthétique

Esthétique	Victoria	**Type d'acier**	Brossé
Couleur	Inox	**Logo**	Sérigraphié
Finition	Anti-trace	**Position du logo**	Interne
Matériau	Inox		

Commandes

Type de commandes	Manettes de commande	**Manettes de commande**	Standard
Type de contrôle de la température	Electromécanique	**Couleur des manettes**	Effet inox
Nombre de manettes	1		

Programmes / Fonctions

Décongélation	oui
Levage	oui
Chauffe-tasses	oui
Maintien au chaud	oui
Chauffe-assiettes	oui
Réchauffage	oui

Technologie

Dispositif d'ouverture	Push-pull	**Type de chauffe**	Froid brassé
Matériau de la base	Inox	**Température minimale**	30 °C
Poids maximum	15 kg	**Température maximale**	80 °C

Charge maxi autorisée sur le tiroir	85 kg	**Accessoires fournis**	Base antidérapante en silicone
Capacité	21 l		

Raccordement électrique

Type de prise	(F;E) Schuko	**Tension**	220-240 V
Puissance nominale	400 W	**Fréquence**	50-60 Hz
Intensité	2 A		

Informations logistiques

Largeur du produit	597 mm	**Hauteur du produit**	135 mm
Profondeur du produit	517 mm		

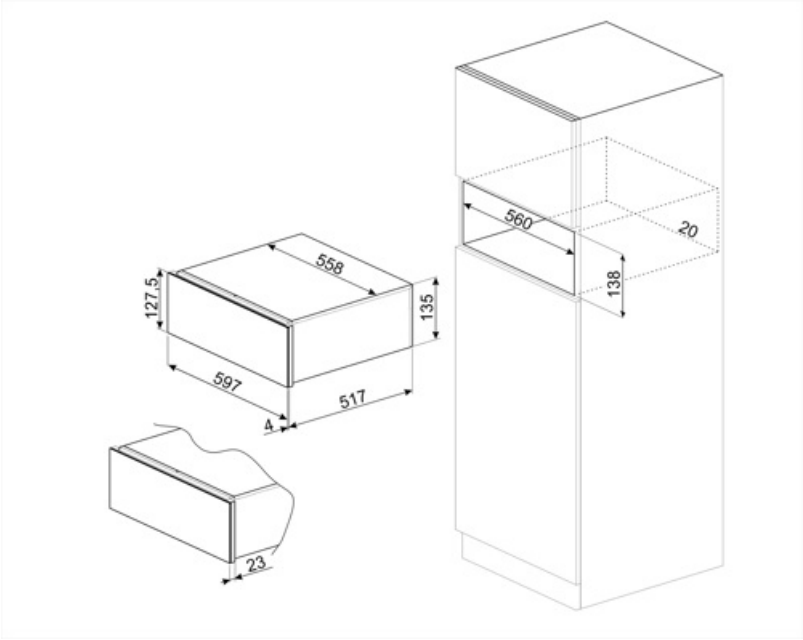

Accessoires Compatibles

KITCABLE90UK

Câble avec connecteur IEC et prise UK

Alternative products

CPR915P

Couleur: Crème



CPR915N

Couleur: Noir



Symbols glossary



Anti-traces : Le traitement spécial auquel est soumis l'acier inox empêche la formation d'halos et d'empreintes digitales sur la surface et contribue à améliorer sa luminosité.