CPR915X

Produktserien	Innbyggingsskuffer
Kommersiell høyde	14 cm
Type	Varmeskuffe



Estetisk linje

Estetikk	Victoria	**Type stål**	Børstet
Farge	Rustfritt stål	**Logo**	silke skjerm
Finish	Fingersikker	**Logo plassering**	Innsiden
Materiale	Rustfritt stål		

Kontroller

Type kontroll innstilling	Kontroll brytere	**Kontroll brytere**	Standard
Type temperaturkontroll	Elektromekanisk	**kontroller farge**	Stål effekt
Antall kontroller	1		

Program / funksjoner

Tine	Ja
Korrektur	Ja
Krusvarmere	Ja
Holde varm	Ja
Tallerken varmer	Ja
Oppvarming	Ja

Tekniske egenskaper

Åpnings mekanisme	Skyv-dra	**Type oppvarming**	Vifte assistert
Basis material	Rustfritt stål	**Minimum temperatur**	30 °C
Maks vekt kvote	15 kg	**Maksumum temperatur**	80 °C

Maksimal skuffebelastning vekt	85 kg	**Medfølgende tilbehør**	Silicon antisklimatte
Kapasitet	21 l		

Elektrisk tilkobling

Støpseltype	(F;E) Schuko	**Spenning (V)**	220-240 V
Nominell effekt	400 W	**Frekvens (Hz)**	50-60 Hz
Nåværende	2 A		

Logistisk informasjon

Bredde (mm)	597 mm	**Produkt Høyde (mm)**	135 mm
Dybde (mm)	517 mm		

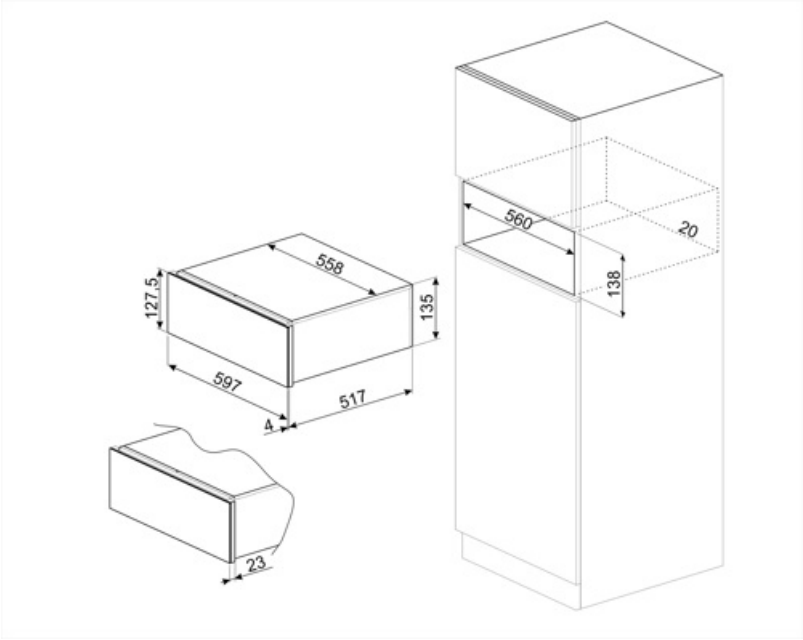

Compatible Accessories

KITCABLE90UK

Kabel med IEC-kontakt og UK-støpsel

Alternative products

CPR915P

Farge: Creme



CPR915N

Farge: Sort



Symbols glossary



Fingersikkert rustfritt stål: Fingersikkert rustfritt stål som holder stålet så godt som nytt.