CPR915X

Rad výrobkov	Zásuvka
Komerčná výška	14 cm
Typ	Ohrievanie



Estetica

Estetica	Victoria	**Typ ocele**	Brúsený
Farba	Nehrdzavejúca oceľ	**Logo**	Silk screen
Povrchová úprava	Úprava proti odtlačkom prstov	**Logo position**	Inside
Materiál	Nehrdzavejúca oceľ		

Ovládače

Typ nastavenia ovládačov	Regulačné kolieska	**Regulačné kolieska**	Štandardný
		Farba ovládačov	Efekt ocele
Typ ovládania teploty	Elektromechanický		
Počet ovládačov	1		

Programy / funkcie

Rozmrazovanie	Áno
Kysnutie	Áno
Ohrievač hrnčeka	Áno
Keep warm	Áno
Ohrievač riadu	Áno
Ohrievanie	Áno

Technické údaje

Otvárací mechanizmus	Tlačiť-ťahať	**Type of heating**	Fan assisted

Materiál základne	Nehrdzavejúca oceľ	**Minimálna teplota**	30 °C
Max. prípustná hmotnosť	15 kg	**Maximálna teplota**	80 °C
Maximálna nosnosť zásuvky	85 kg	**Vrátane príslušenstva**	Silikónová protišmyková podložka
Kapacita	21 l		

Elektrické pripojenie

Zátka	(F;E) Schuko	**Napätie (V)**	220-240 V
Menovitý výkon	400 W	**Frekvencia (Hz)**	50-60 Hz
Prúd	2 A		

Logistické informácie

Šírka (mm)	597 mm	**Výška výrobku (mm)**	135 mm
Hĺbka (mm)	517 mm		

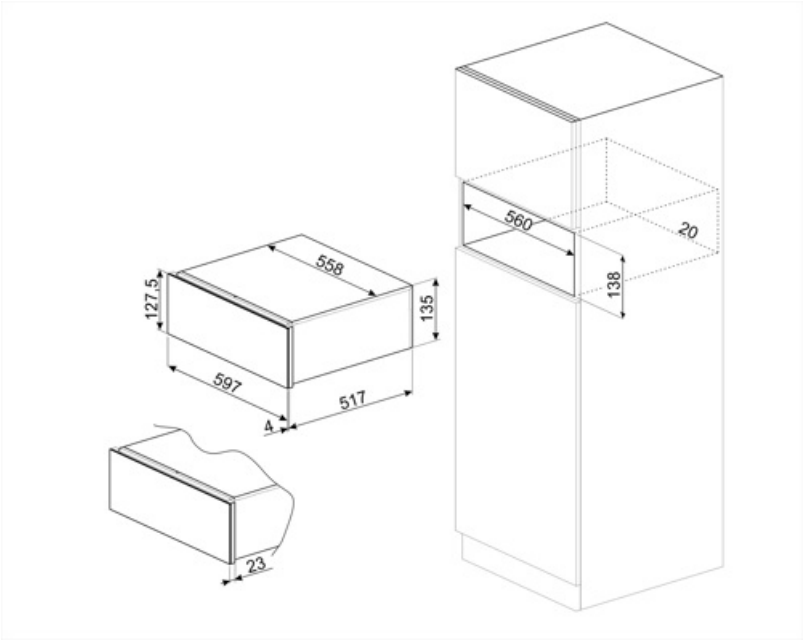

Compatible Accessories

KITCABLE90UK

Kábel s konektorom IEC a UK zásuvkou

Alternative products

CPR915P

Farba: Krémová



CPR915N

Farba: Čierna



Symbols glossary



Nehrdzavejúca oceľ s úpravou proti odtlačkom prstov: Nehrdzavejúca oceľ s úpravou proti odtlačkom prstov vyzerá stále ako nová.