CPRT115G

Familia	Cajón
Altura comercial	14 cm
Tipología	Calientaplatos



Estética

Estética	Línea	**Material**	Material pintado
Color	Neptune Grey	**Logo**	Serigrafiado
Acabado	Neptune Grey	**Posición logo**	Externo

Mandos

Pantalla	Sí	**Type of temperature control**	Electrónico
Tipo de ajustes de control	Control táctil	**Display Type**	Digi Touch

Programas/Funciones

Descongelación	Sí
Fermentación	Sí
Descongelación	Sí
Modo Sabbath	Sí
Calienta tazas	Sí
Mantener caliente	Sí
Calienta platos	Sí
Recalentamiento	Sí
Programador	Sí
Programador	Sí

Características técnicas

Sistema apertura	Push-pull	**Tipo de calentamiento**	Ventilador asistido

Material base	Acero inoxidable	**Temperatura mínima**	30 °C
Peso máximo permitido	15 kg	**Temperatura máxima**	85 °C
Peso máximo del cajón	85 kg	**Accesorios incluidos**	Base silicona
Capacidad	21 l		

Conexión eléctrica

Enchufe	Schuko (F;E)	**Voltaje (V)**	220-240 V
Potencia nominal	500 W	**Frecuencia (Hz)**	50-60 Hz
Corriente	2 A		

Datos logísticos

Ancho (mm)	597 mm	**Altura del producto (mm)**	135 mm
Alto (mm)	538 mm		

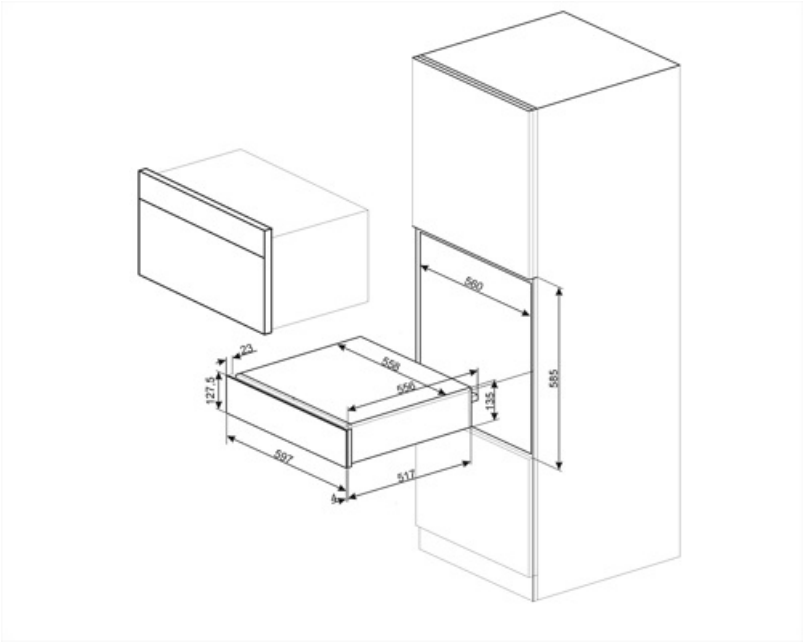

Accesorios Compatible

KITCABLE90UK

Cable with IEC connector and UK plug