CPRT115G

Семейство продуктов	Выдвижной ящик
Коммерческая высота	14 см
Тип	Подогреватель посуды



Эстетика

Эстетика	Линия (Linea)	**Материал дверцы**	Эмалированная сталь
Цвет	Neptune Grey	**Логотип**	Шелкография
Отделка	Черный	**Расположение логотипа**	Внешний

Управление

Дисплей	Да	**Тип контроля температуры**	Электронный
Тип управления	Сенсорное управление	**Тип дисплея**	Цифровой дисплей с сенсорными кнопками

Программы/ функции

Размораживание	Да
Поднятие теста	Да
Низкотемпературное приготовление	Да
Режим Шаббат	Да
Подогреватель чашек	Да
Поддержание тепла	Да
Подогреватель посуды	Да
Подогрев пищи	Да
Таймер	Да
Таймер	Да

Технические характеристики

Механизм открывания	Открывание нажатием	**Тип нагрева**	Вентилируемый
Материал основания	Нержавеющая сталь	**Минимальная температура**	30 °C
Максимально допустимый вес	15 кг	**Максимальная температура**	85 °C
Максимальная нагрузка на прибор	85 кг	**Аксессуары в комплекте**	Силиконовый коврик
Объем	21 л		

Электрическое подключение

Тип электрической вилки	Европейская вилка для переменного тока	**Напряжение**	220-240 В
Номинальная мощность	500 Вт	**Частота тока**	50-60 Гц
Сила тока	2 А		

Логистическая информация

Ширина изделия (мм)	597 мм	**Высота продукта (мм)**	135 мм
Глубина изделия (мм)	538 мм		

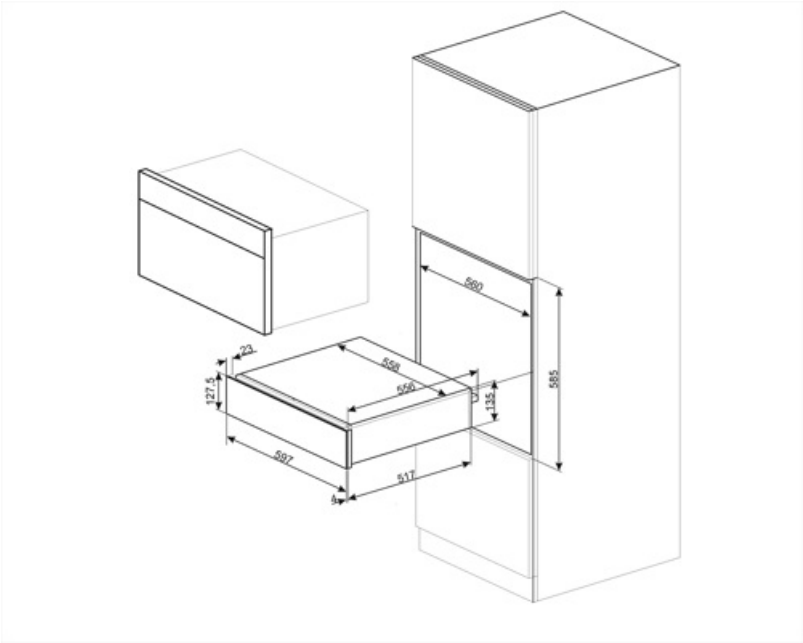

Совместимые Аксессуары

KITCABLE90UK

Кабель с вилкой IEC и вилкой UK