CPRT615NR

Skupina výrobků	Zásuvka
Komerční výška	14 cm
Typ	Přídavné spalování



Aesthetics

Estetika	Dolce Stil Novo	**Typ skla**	Eclipse
Barva	Černá	**Přední panel**	S horizontálním pásem
Povrchová úprava	Lesklá černá	**Logo**	Silk screen
Povrchová úprava součástí	Měď	**Logo position**	Inside
Materiál	Sklo		

Ovládání

Displej	Ano	**Typ regulace teploty**	Elektronické
Typ nastavení ovládání	Dotykové ovládání		

Program/funkce

Rozmrazování	Ano
Zvedání	Ano
Rozmrazování	Ano
Režim Sabbath	Ano
Ohřívač hrnku	Ano
Udržování teplých pokrmů	Ano
Ohřívač nádobí	Ano
Další ohřev	Ano
Časovač	Ano
Časovač	Ano

Technické parametry

Otevírací mechanismus	Push-pull	**Type of heating**	Fan assisted
Základní materiál	Nerezová ocel	**Minimální teplota**	30 °C
Maximální přípustná hmotnost	15 kg	**Maximální teplota**	85 °C
Maximální nakládací hmotnost zásuvky	85 kg	**Přiložené příslušenství**	Silikonová protiskluzová rohož
Kapacita	21 l		

Elektrické připojení

Zástrčka	(F; E) Schuko	**Napětí (V)**	220-240 V
Jmenovitý příkon	500 W	**Kmitočet (Hz)**	50-60 Hz
Stávající	2 A		

Logistické informace

Šířka (mm)	597 mm	**Výška výrobku (mm)**	135 mm
Hloubka (mm)	538 mm		

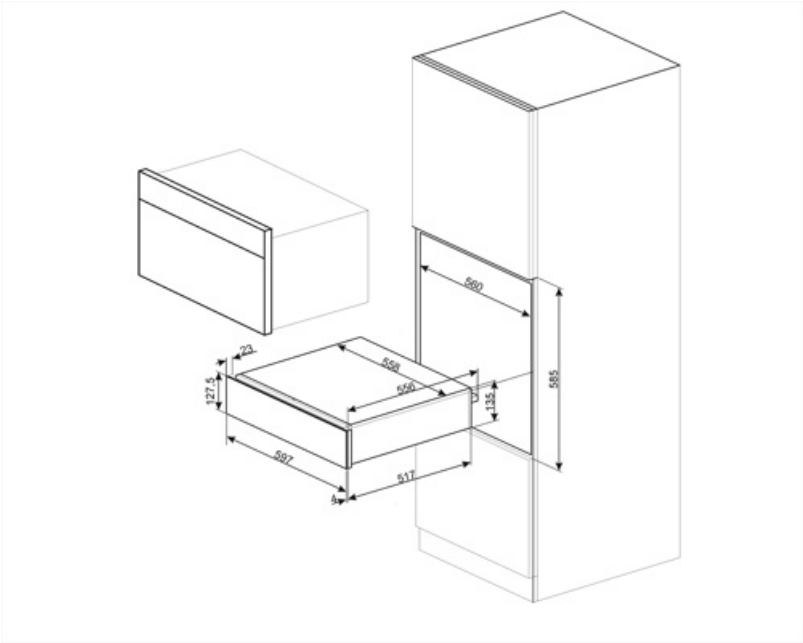

Compatible Accessories

KITCABLE90UK

Kabel s konektorem IEC a britskou zástrčkou