CPRT615NR

Rodzina produktów	Szuflada
Wysokość handlowa	14 cm
Typ	Do podgrzewania



Linia wzornicza

Linia wzornicza	Dolce Stil Novo	**Rodzaj szkła**	Eclipse
Kolor	Czarny	**Panel przedni**	Z poziomymi pasami
Wykończenie	Czarny	**Logo**	Serigrafia
Wykończenie komponentów	Miedziane	**Położenie logo**	Wewnętrzne
Materiał	Szkło		

Sterowanie

Wyświetlacz	Tak	**Sterowanie temperaturą**	Elektroniczny
Rodzaj sterowania	Dotykowe sterowanie elektroniczne		

Programy / Funkcje

Rozmrażanie	Tak
Wyrastanie ciasta	Tak
Pieczenie w niskiej temperaturze	Tak
Funkcja szabatu	Tak
Podgrzewanie kubków	Tak
Utrzymywanie potrawy w cieple	Tak
Podgrzewanie talerzy	Tak
Odgrzewanie	Tak
Timer	Tak
Opóźniony start	Tak

Specyfikacja techniczna

Otwieranie	Push-pull	**Rodzaj podgrzewania**	Obieg powietrza
Materiał podstawy	Stal nierdzewna	**Minimalna temperatura**	30 °C
Maksymalna waga	15 kg	**Maksymalna temperatura**	85 °C
Maksymalny załadunek	85 kg		
Pojemność	21 l	**Akcesoria w standardzie**	Silikonowa mata antypoślizgowa

Podłączenie elektryczne

Wtyczka	(F;E) Schuko	**Voltage (V)**	220-240 V
Moc nominalna	500 W	**Częstotliwość (Hz)**	50-60 Hz
Natężenie prądu (A)	2 A		

Informacje logistyczne

Szerokość (mm)	597 mm	**Wysokość produktu (mm)**	135 mm
Głębokość (mm)	538 mm		

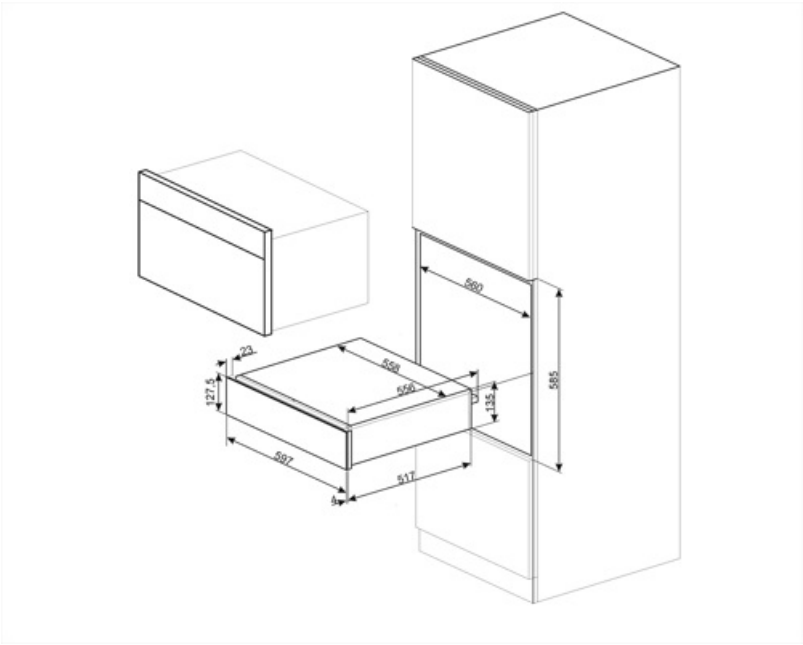

Kompatybilne Akcesoria

KITCABLE90UK

Kabel z wtyczką IEC i wtyczką brytyjską