CPRT615T

Сімейство продуктів	Підігрівач посуду
Комерційна висота	14 см
Тип продукту	Підігрівання посуду



Естетика

Естетика	Dolce Stil Novo	**Тип скла**	Затемнене
Колір	Чорний	**Фронтальная панель**	С горизонтальными сменными планками
Оздоблення	Глянцевий чорний		
Оздоблення компонентів	Титан	**Логотип**	Серіографія
		Розташування логотипу	Внутрішнє
Матеріал	Скло		

Управління

Дисплей	Так	**Тип контроля температуры**	Электронный
Тип управління	Сенсорне управління	**Тип дисплея**	Цифровой дисплей с сенсорными кнопками

Программы/ функции

Розморожування	Так
Підняття тіста	Так
Приготування при низькій температурі	Так
Режим Шаббат	Так
Підігрівання чашок	Так
Підтримання тепла	Так
Підігрівання посуду	Так
Підігрівання їжі	Так
Таймер	Так
Відстрочка ввімкнення	Так

Технічні характеристики

Механізм відкривання	Push pull	**Тип нагрівання**	Статичний Вентильований
Матеріал основи	Нержавіюча сталь	**Мінімальна температура**	30 °C
Максимально допустима вага	15 кг	**Максимальна температура**	85 °C
Максимальна вага навантаження на прилад	85 кг	**Аксесуари в комплекті**	Силіконовий килимок проти ковзання
Об'єм	21 л		

Електричне підключення

Тип електричної вилки	Европейская вилка для переменного тока	**Напруга (В)**	220-240 В
Номінальна потужність (кВт)	500 Вт	**Частота струму (Гц)**	50-60 Гц
Сила струму (А)	2 А		

Логістична інформація

Ширина (мм)	597 мм	**Висота (мм)**	135 мм
Глибина (мм)	517 мм		

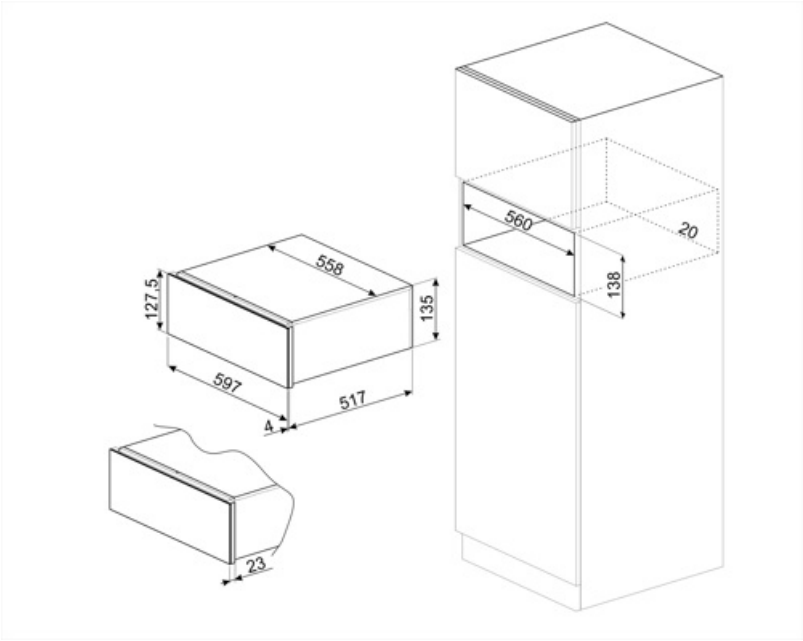

Compatible Accessories



KIT663C



KIT663X

KITCABLE90UK

Кабель с вилкой IEC и вилкой UK