CPS115B3

Famiglia	Cassetto
Altezza commerciale	14 cm
Tipologia	Sommelier

Estetica

Estetica	Linea	**Materiale**	Vetro
Colore	Nero	**Logo**	Serigrafato
Finitura	Black3	**Posizione logo**	Esterno

Caratteristiche Tecniche

Meccanismo di apertura	Push-pull	**Carico massimo sostenibile dal corpo del cassetto**	85 kg
Materiale base d'appoggio	Acciaio	**Accessori inclusi**	Legno in rovere di Slavonia, Pompa salvavino, 2 tappi in silicone, Tappo Champagne/spumante, Tappo versavino, Tappo salvagoccia, Tappo acciaio massiccio vini frizzanti, Pinza per Champagne/spumante, Cavatappi sommelier, Tappo per vini rossi, Termometro per vino con custodia, Imbuto per vino con manico in legno
Peso massimo inseribile	15 kg		

Informazioni Logistiche

Larghezza del prodotto (mm)	597 mm	**Altezza del Prodotto (mm)**	135 mm

Profondità del prodotto (mm) 538 mm

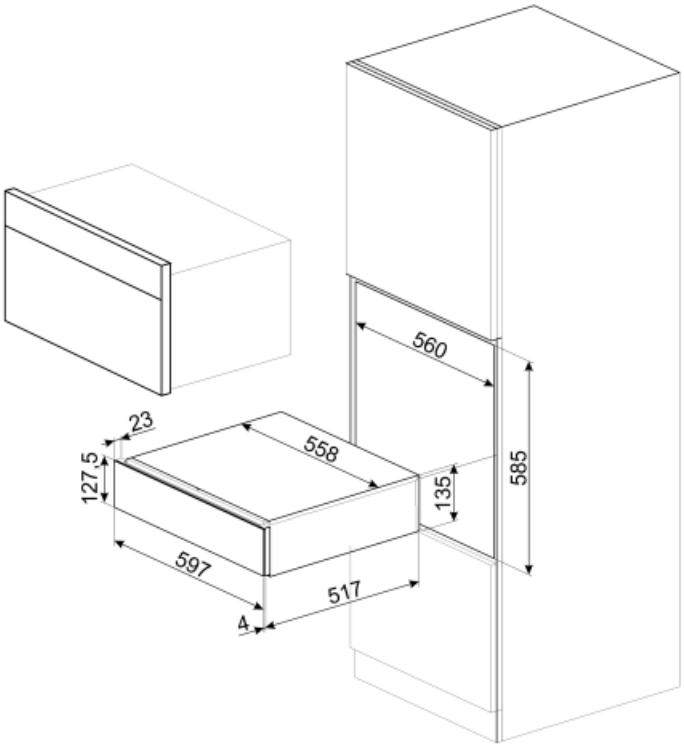

Benefit

Apertura porta Push-pull

Con una semplice pressione il cassetto si apre e poi si richiude spingendolo indietro.