CPS115G

Familia	Cajón calientaplatos
Altura comercial	14 cm
Tipo	Somelier

Estética

Estética	Línea	**Material**	Cristal
Color	Neptune Grey	**Logo**	Serigrafiado
Acabado	Neptune Grey	**Posición logo**	Externo

Características técnicas

Sistema apertura	Push-pull	**Peso máximo del cajón**	85 kg
Material base	Inox	**Accesorios incluidos**	Estante madera, Bomba vino, 2 corchos, Tapón espumoso, Tapón verter, Tapón anti-goteo, Tapón acero espumosos, Pinzas espumosos, Sacacorchos, Tapón tinto, Termómetro, Embudo
Peso máximo permitido	15 kg		

Datos logísticos

Ancho del producto (mm)	597 mm	**Altura del producto (mm)**	135 mm
Alto (mm)	538 mm		

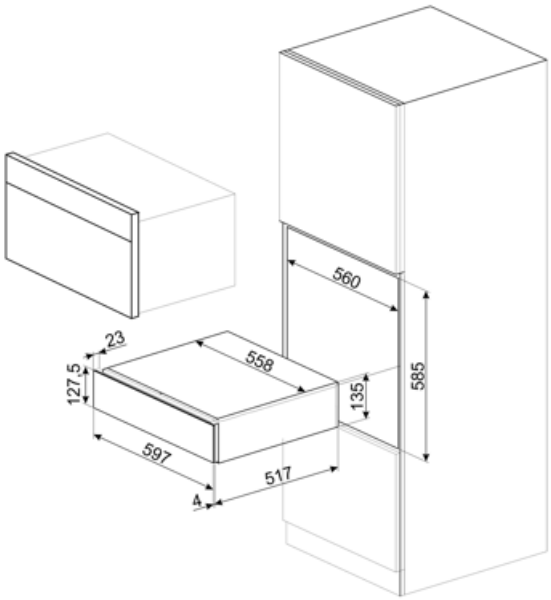
560
23
558
127.5
135
585
597
517
4

Alternative products

CPS115B3

Color: Negro

CPS315X

Color: Acero inoxidable