CPS115G

משפחת מוצרים	מגירה
גובה מסחרי	14 cm
סוג	סומלייה

אסתטיקה

סדרה עיצובית	Linea	**חומר**	זכוכית
צבע	Neptune Grey	**Logo**	Silk screen
גימור	אפור Neptune	**Logo position**	External

מאפיינים טכניים

מנגנון פתיחה	דחיפה-משיכה	**משקל העמסה מרבי למגירה**	85 kg
חומר בסיס	נירוסטה		
משקל מרבי מותר	15 kg	**אביזרים כלולים**	מדף עץ דורמסט סלווניה, משאבת יין, 2 פקקים, פקק ליינות תוססים, פקק למזיגת יין, שעם נגד טפטוף, פקק פלדה מוצק ליינות תוססים, פלייר לשמפניה/יינות תוססים, סומלייה פותחן בקבוקים, פקק ליינות אדומים, תרמומטר יין עם תפס, משפך יין עם ידית עץ

מידע לוגיסטי

רוחב (מ"מ)	597 mm	**גובה המוצר (מ"מ)**	135 mm
עומק (מ"מ)	538 mm		

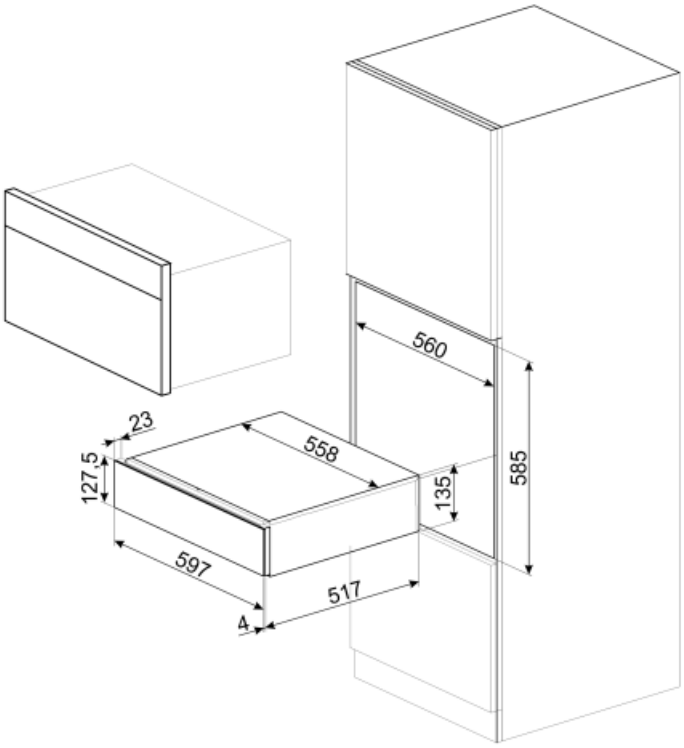
560
585
23
127.5
558
135
597
517
4

Benefit (TT)

פתיחת דלת בדחיפה או משיכה

המגירה נפתחת בדחיפה קלה ונסגרת שוב בדחיפה.