CPS315X

Famille	Tiroir
Hauteur commerciale	14 cm
Type	Sommelier



Esthétique

Esthétique	Classica	**Type d'acier**	Satiné
Couleur	Inox	**Logo**	Embouti
Finition	Anti-trace	**Position du logo**	Externe
Matériau	Inox		

Tech

Dispositif d'ouverture	Push-pull	**Charge maxi autorisée sur le tiroir**	85 kg
Matériau de la base	Inox	**Accessoires fournis**	Bois de chêne de Slavonie, Pompe à vide air pour vin, 2 bouchons en silicone, Bouchon à Champagne, Bouchon verseur, Bouchon anti-goutte, Bouchon en inox massif pour vins pétillants, Pince à Champagne, Tire-bouchon sommelier, Bouchon pour vins rouges, Thermomètre à vin avec étui, Entonnoir pour vin avec manche en bois
Poids maximum	15 kg		

Raccordement électrique

Type de prise	Non

Informations logistiques

Largeur du produit (mm)	597 mm	**Hauteur du produit (mm)**	135 mm
Profondeur du produit (mm)	517 mm		

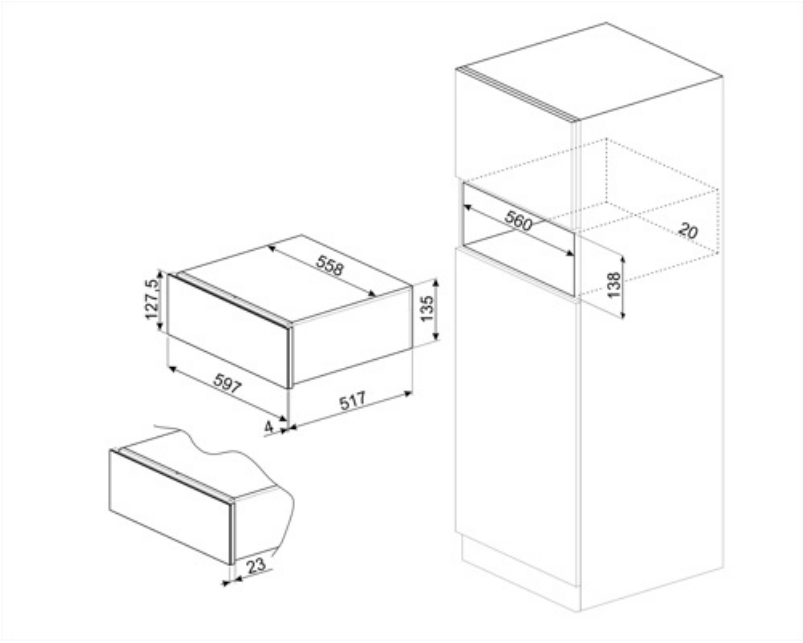

Alternative products



CPS115G

Couleur: Neptune Grey

Symbols glossary



Anti-traces : Le traitement spécial auquel est soumis l'acier inox empêche la formation d'halos et d'empreintes digitales sur la surface et contribue à améliorer sa luminosité.