CPS615NX

Família	Gaveta
Altura comercial	15 cm
Utilização	Sommelier

Design

Design	Dolce Stil Novo	**Material**	Vidro
Cor	Preto	**Tipo de vidro**	Preto Eclipse
Acabamentos	Vidro preto	**Painel frontal**	Com faixa horizontal
Acabamento dos componentes	Componentes em aço inox	**Localização do logótipo**	Logótipo no interior

Especificações técnicas

Sistema de abertura	push-pull	**Peso máximo suportado pela gaveta**	85 kg
Material da base de apoio	Aço inox	**Acessórios incluídos**	Interior em madeira de carvalho , Bomba de vácuo, 2 rolhas de silicone , 1 rolha para espumante , 1 ponteira antigotas, 1 argola antigotas, 1 rolha em aço e madeira para vinho gaseificado, 1 pinça para espumante , 1 saca rolhas de madeira e aço, 1 rolha de cortiça para tinto , 1 termómetro, 1 funil em aço
Peso máximo dentro da gaveta	15 kg		

Dados de logística

Largura	597 mm	**Altura**	135 mm
Profundidade (mm)	538 mm		

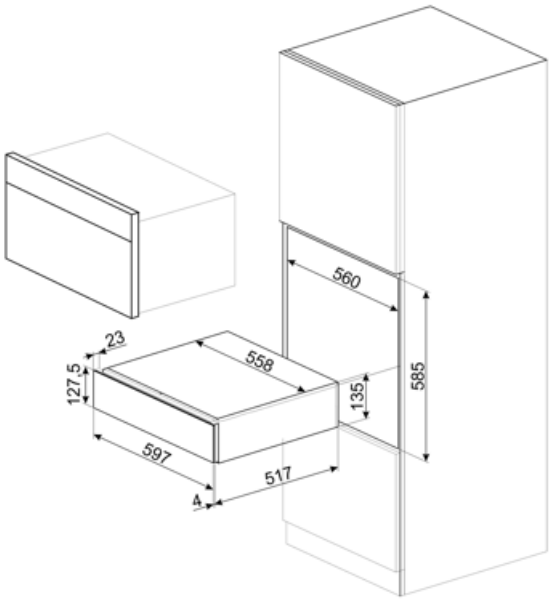
560
23
558
127.5
135
585
597
517
4

Benefit (TT)

Push-pull door opening

Com um simples empurrão, a gaveta abre-se e volta a fechar-se empurrando-a para trás.