CPS615T

Сімейство продуктів	Підігрівач посуду
Комерційна висота	14 см
Тип продукту	Ящик сомельє



Естетика

Естетика	Dolce Stil Novo	**Матеріал**	Скло
Колір	Чорний	**Тип скла**	Затемнене
Оздоблення	Глянцевий чорний	**Фронтальная панель**	С горизонтальными сменными планками
Оздоблення компонентів	Титан	**Розташування логотипу**	Внутрішнє

Технічні характеристики

Механізм відкривання	Push pull	**Максимальна вага навантаження на прилад**	85 кг
Матеріал основи	Нержавіюча сталь	**Аксесуари в комплекті**	Полки из словенского дуба, Помпа для вина, 2 силиконовые заглушки, Пробка для шампанского /игристого вина, Пробка для наливания вина из бутылки, Пробка с защитой от капель, Стальная пробка для игристых вин, Щипцы для открывани яшампанского и игристых вин, Штопор сомелье, Пробка для красного вина, Винный термометр с чехлом, Воронка для вина с деревянной ручкой
Максимально допустима вага	15 кг		

Електричне підключення

Тип електричної вилки Hi

Логістична інформація

Ширина (мм)	597 мм	**Висота (мм)**	135 мм
Глибина (мм)	517 мм		

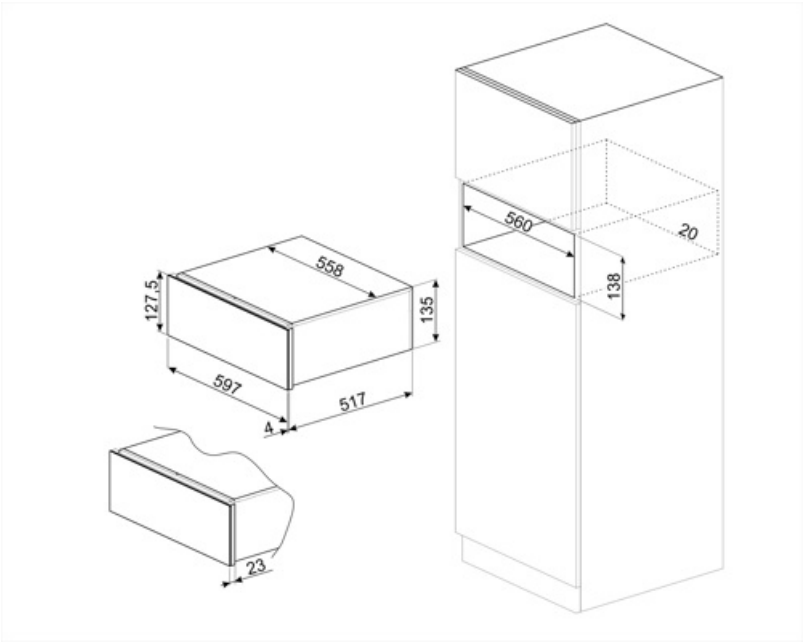

Compatible Accessories



KIT663C



KIT663X