CPV315X

Rad výrobkov	Zásuvka
Komerčná výška	14 cm
Typ	Vákuové varenie
Systém Vitality	Áno



Estetica

Estetica	Classica	**Typ ocele**	Brúsený
Farba	Nehrdzavejúca oceľ	**Logo**	Silk screen
Povrchová úprava	Úprava proti odtlačkom prstov	**Logo position**	Inside
Materiál	Nehrdzavejúca oceľ		

Ovládače

Typ nastavenia ovládačov	Dotykové ovládanie	**Typ displeja**	Full Touch

Programy / funkcie

Cyklus konzervácie	
Cyklus vákuum v nádobe	
Funkcia šéfkuchár	
Zváranie	

Technické údaje

Otvárací mechanizmus	Tlačiť-ťahať

Materiál základne	Nehrdzavejúca oceľ 304
Materiál veka	Tvrdené sklo s rámom
Otvor na veku	65° +/- 3°
Stabilizátor zásuvky	Áno
Maximálne vysunutie zásuvky	453 +/- 2 mm
Max. prípustná hmotnosť	15 kg
Maximálna nosnosť zásuvky	48 kg
Kapacita	6,5 l
Prietok čerpadla	4 m³/h
Spätný poistný elektromagnetický olejový ventil	Áno
Odvlhčovací cyklus čerpadla	Áno, automatické
Aktivácia dĺžky vákuovej tyče	260 mm
Aktivácia vyberateľnej vákuovej tyče	Áno
Typ zvaru	Dvojfázový
Dĺžka cyklus konzervácie	1‘ – 1'20''
Dosiahnuteľné vákuum	2 – 10 milibar (99,9 %)
Vákuový snímač	Áno, presnosť 10 mbar
Vrátane príslušenstva	20x30 vákuové vrecká, 25x35 vákuové vrecká

Elektrické pripojenie

Zátka	(F;E) Schuko
Menovitý výkon	240 W
Prúd	1 A
Napätie (V)	220-240 V
Frekvencia (Hz)	50-60 Hz

Logistické informácie

Šírka (mm)	597 mm
Hĺbka (mm)	570 mm
Výška výrobku (mm)	135 mm

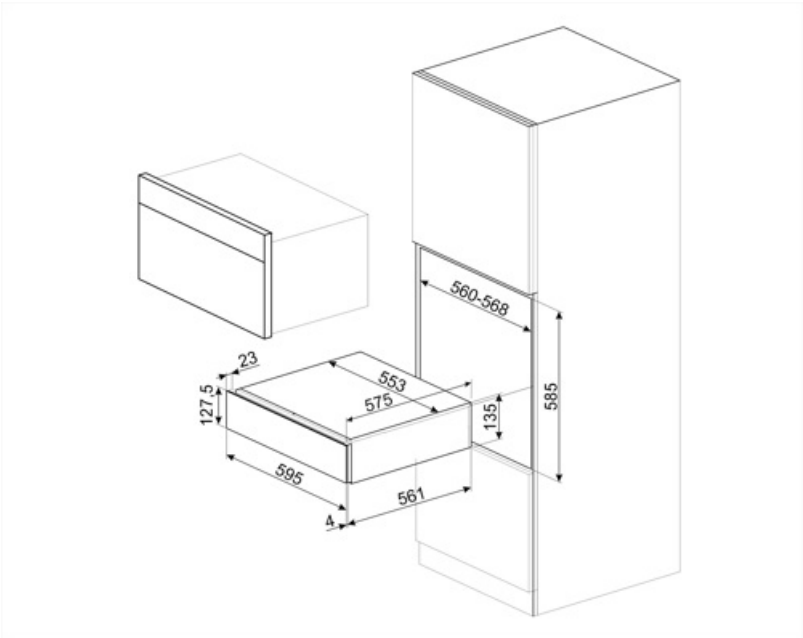

Compatible Accessories



LIFEBOX

Súprava 3 nádoby pre vákuovaciu zásuvku

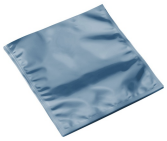

VBAG2

Vrecká na vákuové varenie a konzerváciu, 25x35, 50 ks



VBAG1

Vrecká na vákuové varenie a konzerváciu, 25x35, 50 ks

Symbols glossary



Funkcia šéfkuchár strieda kompresné a dekompresné cykly a zrýchľuje niektoré úkony, napr. marinovanie a infúziu, ktoré by si inak vyžadovali veľa času.



Konzervačné vákuové vrecká. Tieto vrecká vydržia teploty od -25 °C do 70 °C (na 2 hodiny) alebo 100 °C (na 15 minút). Vhodné na skladovanie v komore, chladničke alebo mrazničke. Nedajú sa používať na vákuové varenie.



Stabilizačné zariadenie udržiava zásuvku otvorené, keď sa používa, a predchádza jej náhodnému zatvoreniu.



Funkcia vákuum v nádobe zaručuje vytvorenie vákua v sklenených alebo plastových nádobách s voľbou troch rôznych úrovní. Používajte iba certifikované nádoby, vhodné na vákuovanie a schopné vydržať 99,9-% vákuum.



Vákuový snímač zaručuje dosiahnutie maximálneho vákua podľa nastavenej úrovne. Ak sa hodnota nedosiahne, vrecko sa nezvarí.



Zariadenie vykonáva dve fázy zvárania, ktoré zaručujú správny zvar aj na znečistených a mastných vreckách.



Nehrdzavejúca oceľ s úpravou proti odtlačkom prstov: Nehrdzavejúca oceľ s úpravou proti odtlačkom prstov vyzerá stále ako nová.



Funkcia vákuum vo vrecku zaručuje vytvorenie vákua vo vreckách, pričom si môžete vybrať spomedzi troch úrovní. Dá sa zvoliť aj úroveň 0, vtedy sa vrecko zvarí bez vytvorenia vákua.



Vrecká na vákuové varenie. Tieto vrecká vydržia maximálnu teplotu 85 °C (75 hodín), 100 °C (4 hodiny) alebo 121 °C (30 minút). Vhodné na skladovanie v komore alebo chladničke. Nedajú sa používať na skladovanie v mrazničke.



Pri nastavení najvyššej úrovne vákua sa vo vrecku/nádobe vytvorí 99,9-% vákuum.



Zariadenie sa dá nastaviť na tri rôzne úrovne zvárania. Pri nastavení najvyššej úrovne je možné zvariť viac vreciek naraz, v rámci jedného cyklu.